MOULD KING®

宇星模王

RR 豪华汽车 V12发动机

RR LUXURY CAR V12 ENGINE

ENGINE
10205

10205 | 733+pcs/pzs

MKING ENGINE

宇星发动机

APP

需要苹果iOS 12.0及以上，安卓8.0及以上，鸿蒙OS 2.0及以上版本
Requires iOS 12.0 or above, Android 8.0 or above, and HarmonyOS 2.0 or above.
Erfordert iOS 12.0 oder höher, Android 8.0 oder höher und HarmonyOS 2.0 oder höher.
Nécessite iOS 12.0 ou version ultérieure, Android 8.0 ou version ultérieure, et HarmonyOS 2.0 ou version ultérieure.
Richiede iOS 12.0 o superiore, Android 8.0 o superiore e HarmonyOS 2.0 o superiore.
Requiere iOS 12.0 o superior, Android 8.0 o superior y HarmonyOS 2.0 o superior.
iOS 12.0以上、Android 8.0以上、HarmonyOS 2.0以上が必要です。

此APP支持市场上大多数主流安卓机型。然而，由于安卓机型众多，系统和硬件配置各不相同，部分机型可能无法支持，具体兼容性请根据实际测试为准

*This APP supports most of the mainstream Android models on the market, but due to the large number of Android models, different models of systems and hardware reasons, there may be some models do not supported,specific according to the actual test!

*Diese App unterstützt die meisten gängigen Android-Modelle auf dem Markt. Aufgrund der großen Anzahl von Android-Modellen und unterschiedlicher System- und Hardwarebedingungen kann es jedoch sein, dass einige Modelle nicht unterstützt werden. Die Kompatibilität hängt vom tatsächlichen Test ab!

*Cette application prend en charge la plupart des modèles Android populaires sur le marché, mais en raison du grand nombre de modèles Android, de différents systèmes de modèles et de raisons matérielles, certains modèles peuvent ne pas être pris en charge, selon le test réel !

*Questa app supporta la maggior parte dei modelli Android mainstream sul mercato, ma a causa del grande numero di modelli Android, diversi modelli di sistemi e motivi hardware, potrebbero esserci alcuni modelli che non sono supportati, specifici secondo il test effettivo!

*Esta aplicación es compatible con la mayoría de los modelos Android principales en el mercado, pero debido al gran número de modelos de Android, diferentes modelos de sistemas y razones de hardware, puede haber algunos modelos que no son compatibles, específicos según la prueba real!

*このアプリは市場に出ている主流のAndroidモデルのほとんどをサポートしていますが、Androidモデルの数が非常に多く、システムやハードウェアの違いにより、サポートされないモデルが存在する可能性があります。実際のテストによります！

广东宇星科技
Mould King

产品资讯	防伪查询	积木补件	电子说明书
Product Information	Anti-counterfeiting Verification	Brick Replacement Service	Electronic Manual
Produktinformation	Echtheitsprüfung	Ziegelstein-Ersatzdienst	Elektrisches Handbuch
Information sur le produit	Vérification anti-contrefaçon	Service de remplacement de briques	Manuel électronique
Informazioni sul prodotto	Verifica anti-contraffazione	Servizio di sostituzione dei mattoncini	Manuale elettronico
Información del producto	Verificación de autenticidad	Servicio de reemplazo de ladrillos	Manual electrónico
製品情報	防偽確認	ブロック交換サービス	電子マニュアル

酷砖家 BriXpert × Colaumbia

"酷砖家"是宇星模王设立的特殊标识，代表着产品的独特性和原创性。每一款带有"酷砖家"标志的积木套装，都由宇星的原创团队或者与宇星有密切合作的全球顶尖设计师亲自设计或授权。这个标识是我们对消费者的承诺，确保他们可以享受到独一无二且高品质的积木拼搭体验。

"Bri X pert" is a special mark established by MOULD KING, representing the uniqueness and originality of the product. Every building set with the "Bri X pert" logo is personally designed or authorized by MOULD KING's innovative team or world-class designers who work closely with MOULD KING. This logo is our commitment to consumers, ensuring that they can enjoy a unique and high-quality building experience.

"Bri X pert" ist ein spezielles Kennzeichen von MOULD KING, das die Einzigartigkeit und Originalität des Produkts repräsentiert. Jedes Bauset mit dem "Bri X pert"-Logo wird persönlich von MOULD KINGs innovativem Team oder von weltklasse Designern, die eng mit MOULD KING zusammenarbeiten, entworfen oder autorisiert. Dieses Logo ist unser Versprechen an die Verbraucher, sicherzustellen, dass sie ein einzigartiges und hochwertiges Bauerlebnis genießen können.

"Bri X pert" est une marque spéciale établie par MOULD KING, représentant l'unicité et l'originalité du produit. Chaque ensemble de construction portant le logo "Bri X pert" est conçu ou autorisé personnellement par l'équipe innovante de MOULD KING ou par des designers de classe mondiale travaillant étroitement avec MOULD KING. Ce logo est notre engagement envers les consommateurs, garantissant qu'ils peuvent profiter d'une expérience de construction unique et de haute qualité.

"Bri X pert" è un marchio speciale stabilito da MOULD KING, che rappresenta l'unicità e l'originalità del prodotto. Ogni set di costruzione con il logo "Bri X pert" è progettato o autorizzato personalmente dal team innovativo di MOULD KING o da designer di fama mondiale che lavorano a stretto contatto con MOULD KING. Questo logo è il nostro impegno nei confronti dei consumatori, assicurando che possano godere di un'esperienza di costruzione unica e di alta qualità.

"Bri X pert" es una marca especial establecida por MOULD KING, representando la unicidad y originalidad del producto. Cada conjunto de construcción con el logo de "Bri X pert" es diseñado o autorizado personalmente por el equipo innovador de MOULD KING o diseñadores de clase mundial que trabajan en estrecha colaboración con MOULD KING. Este logo es nuestro compromiso con los consumidores, asegurando que puedan disfrutar de una experiencia de construcción única y de alta calidad.

「Bri X pert」はMOULD KINGによって設立された特別なマークであり、製品のユニークさとオリジナリティを代表しています。"Bri X pert"ロゴの付いた各建築セットは、MOULD KINGのイノベーティブチームまたはMOULD KINGと密接に協力する世界クラスのデザイナーによって個人的に設計されたり、認可されています。このロゴは、消費者に対する私たちの

OPEN

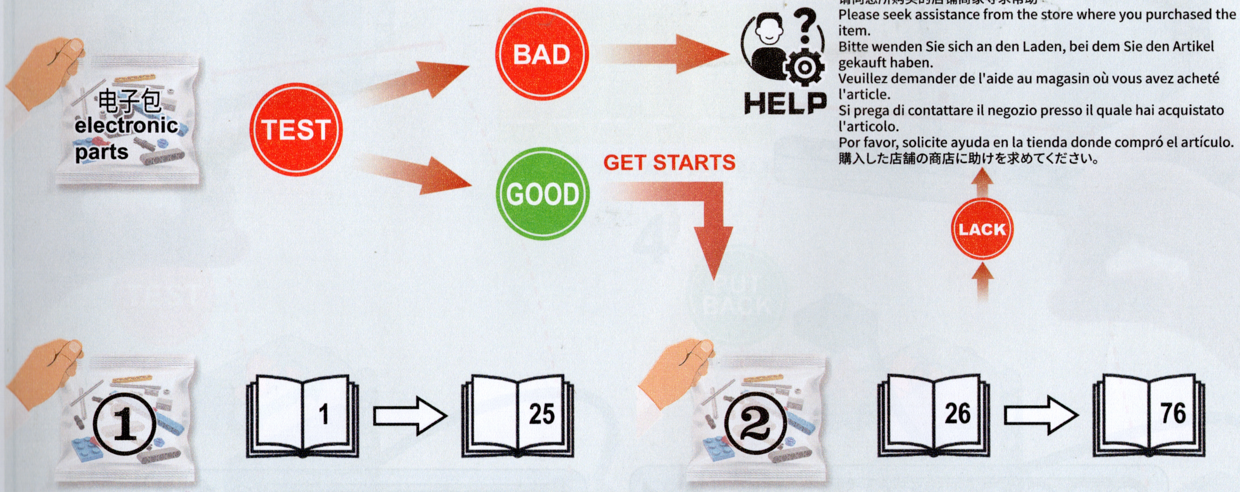
电子包
electronic parts
TEST
BAD
GOOD
GET STARTS
HELP
LACK
①
1
25
②
26
76

请向您所购买的店铺商家寻求帮助
Please seek assistance from the store where you purchased the item.
Bitte wenden Sie sich an den Laden, bei dem Sie den Artikel gekauft haben.
Veuillez demander de l'aide au magasin où vous avez acheté l'article.
Si prega di contattare il negozio presso il quale hai acquistato l'articolo.
Por favor, solicite ayuda en la tienda donde compró el artículo.
購入した店舗の商店に助けを求めてください。

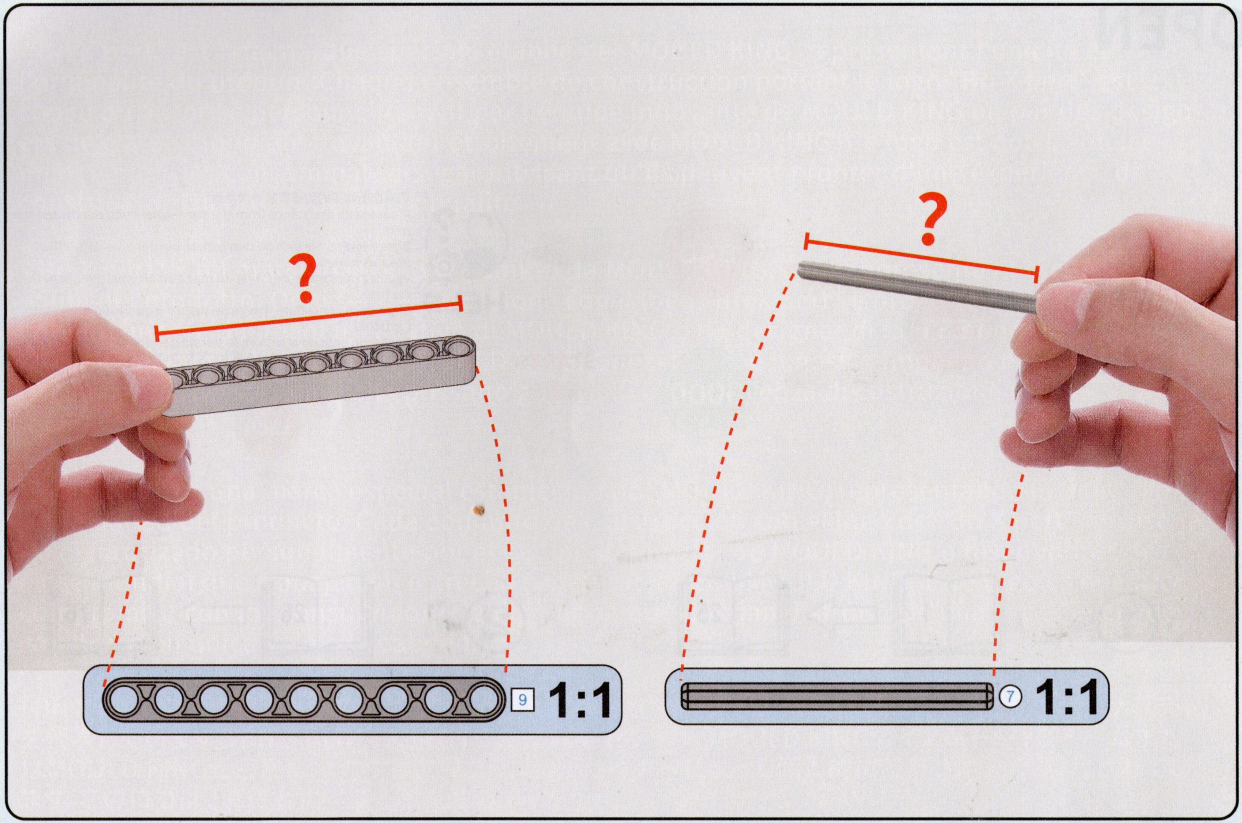
?
9
1:1
?
7
1:1

1

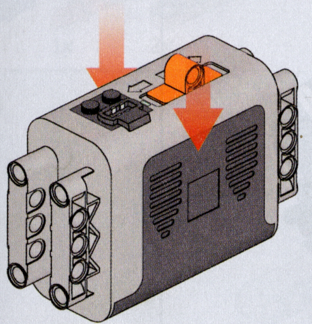

2

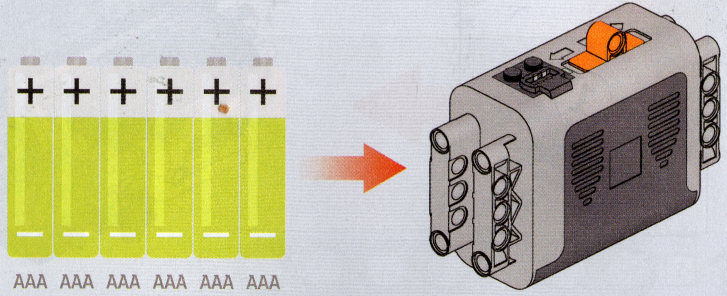
AAA
AAA
AAA
AAA
AAA
AAA

3

TEST

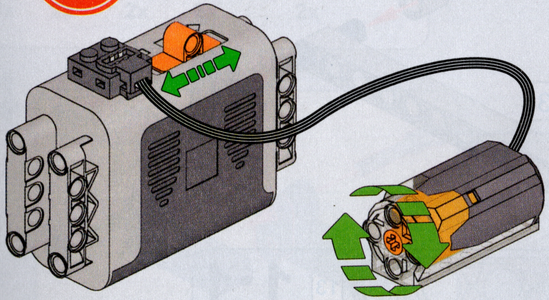

4

PUT BACK

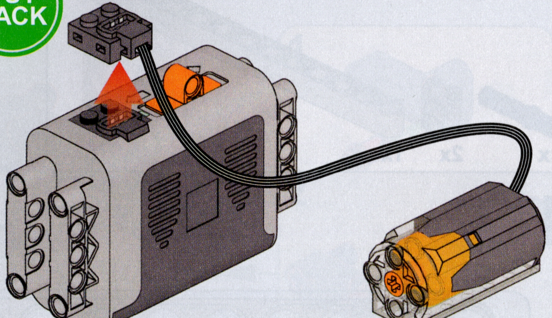

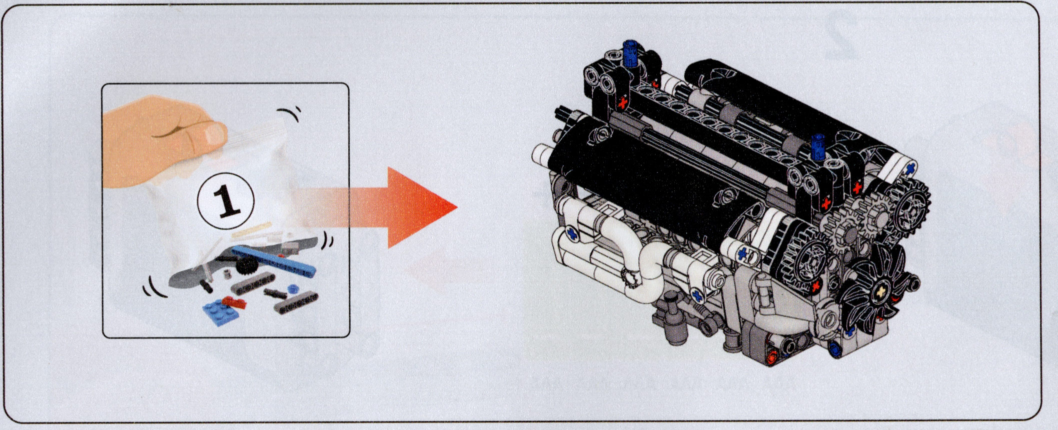

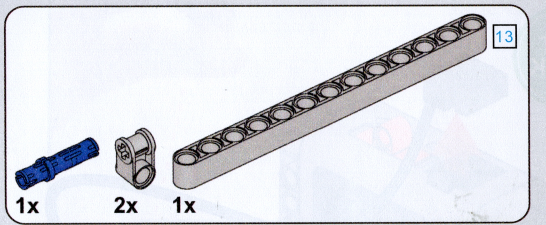

1

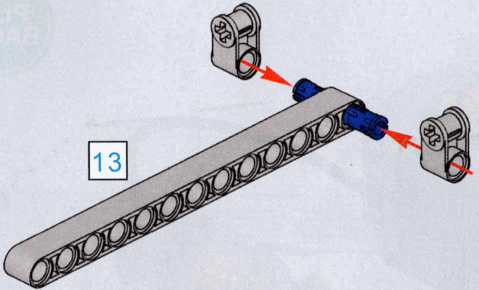

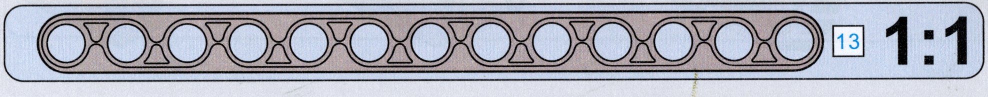

2

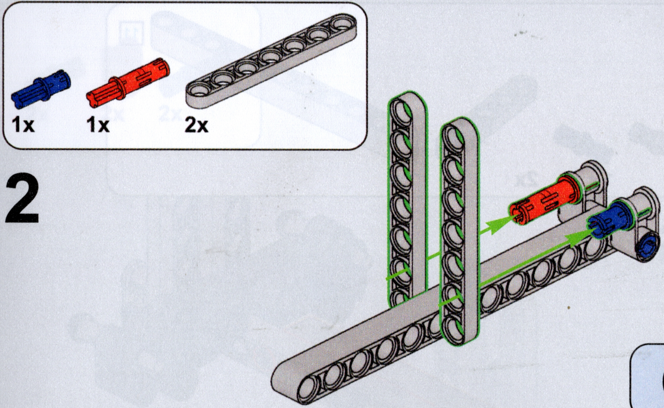

3

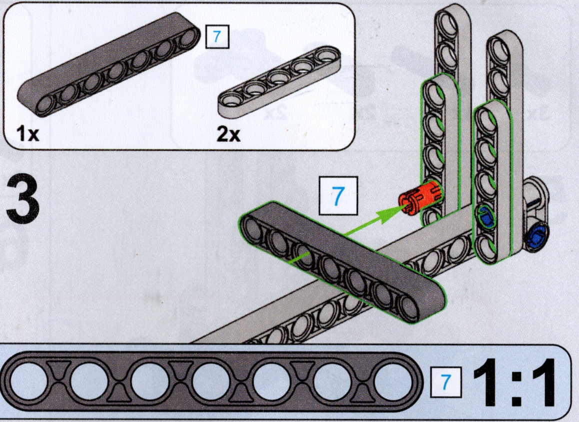

4

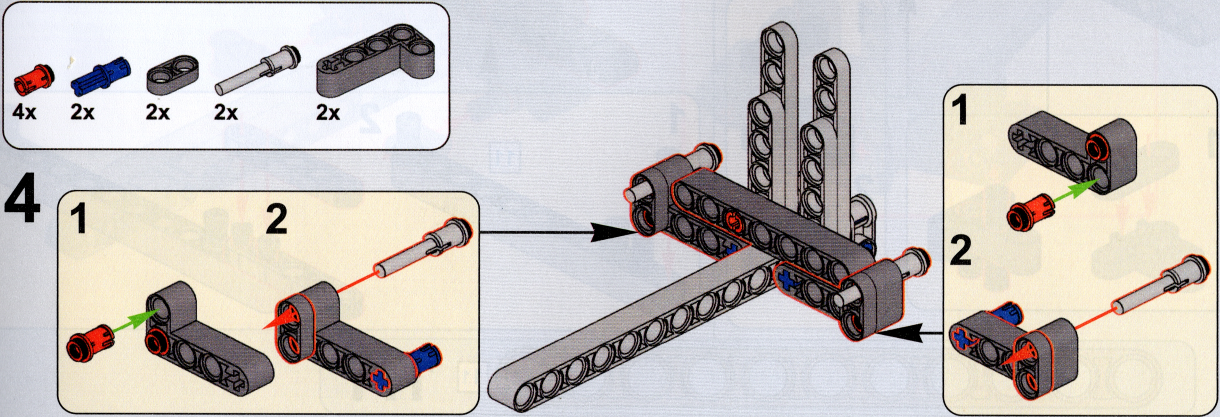
4x
2x
2x
2x
2x
1
2
1
2

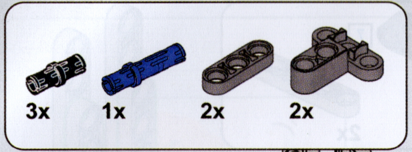

5

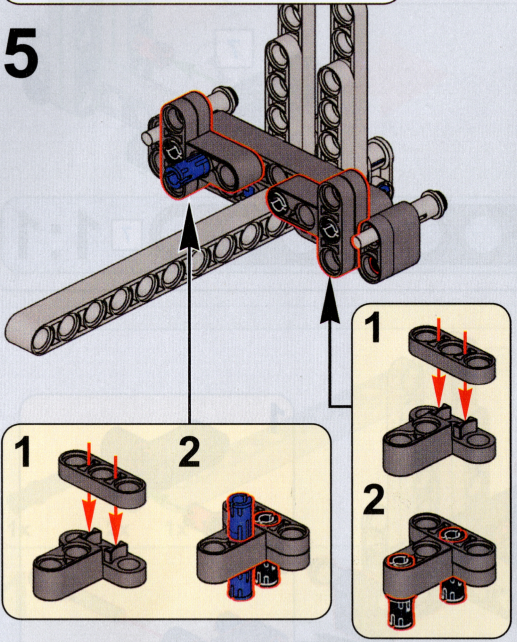

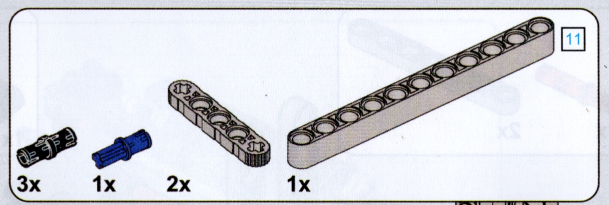
11
3x
1x
2x
1x

6

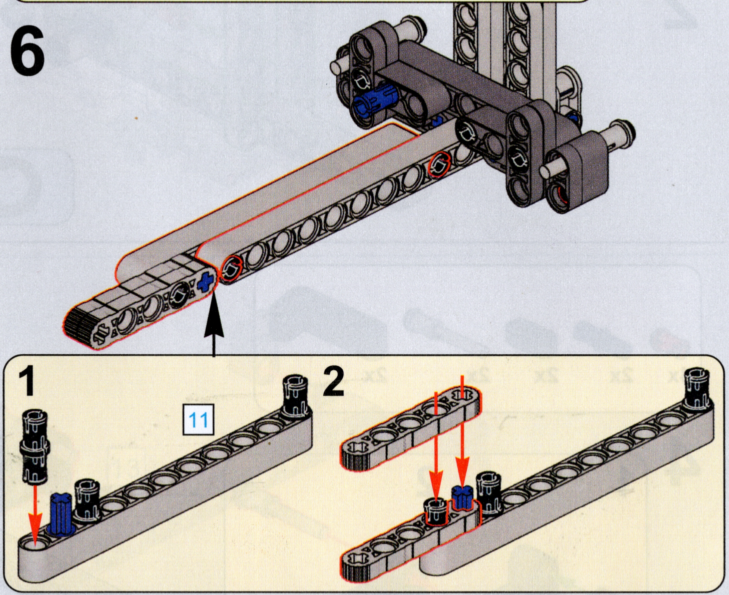

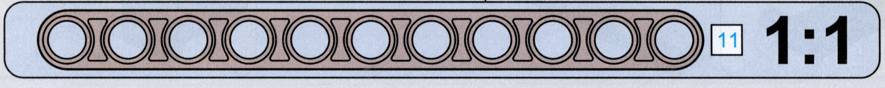

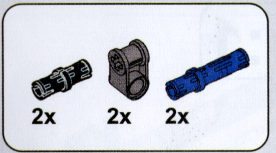

7

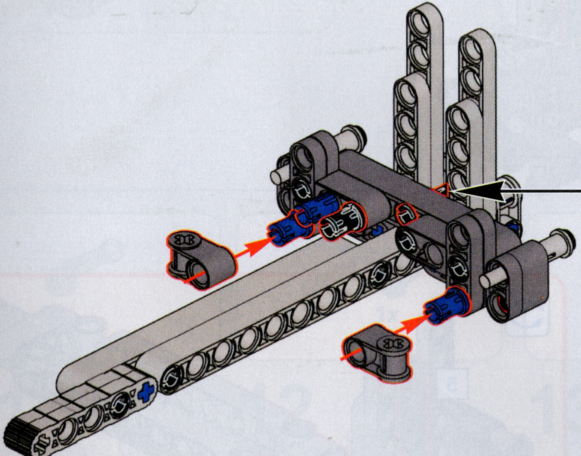

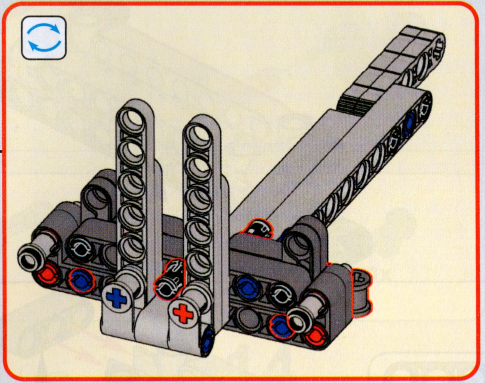

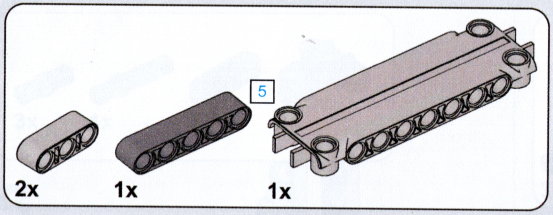

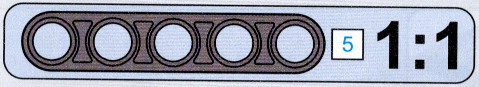

8

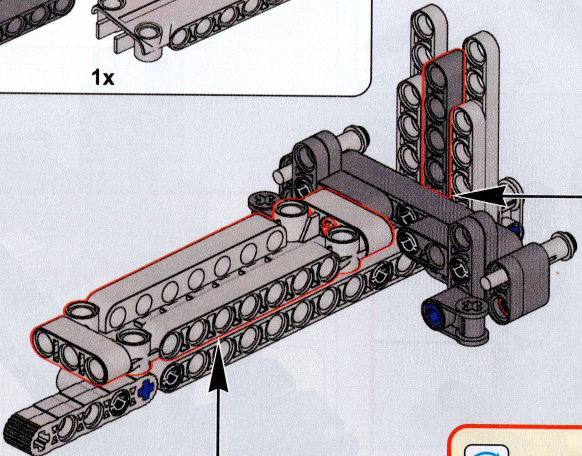

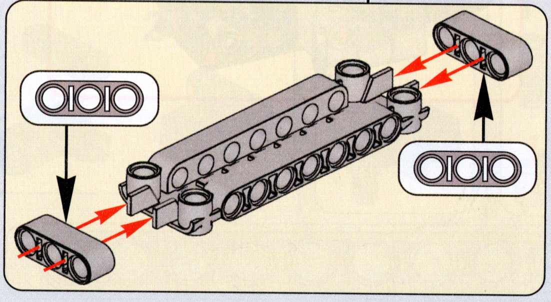

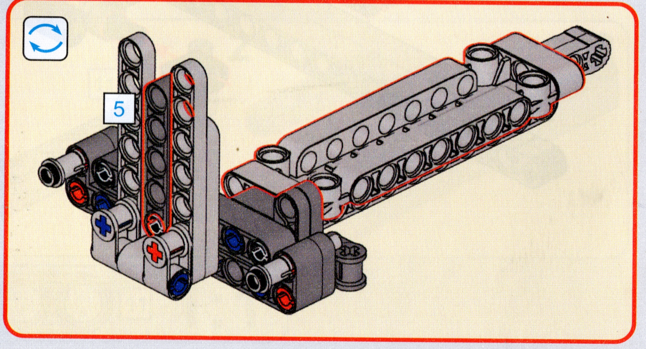

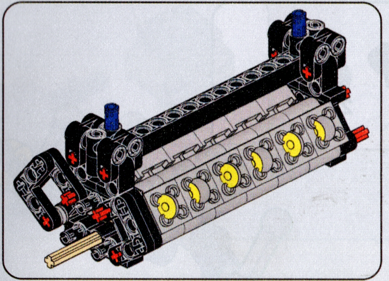

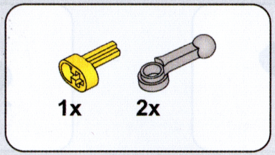

9

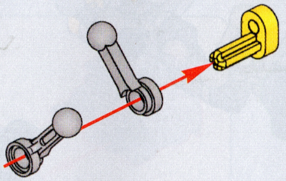

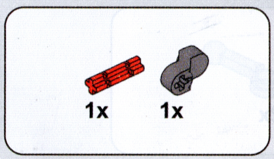

10

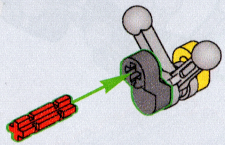

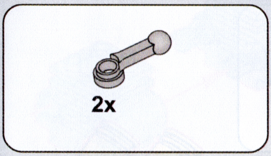

11

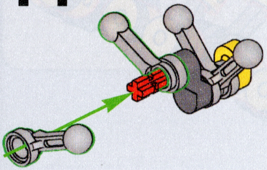

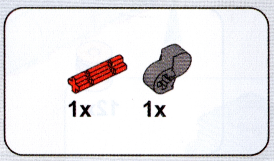

12

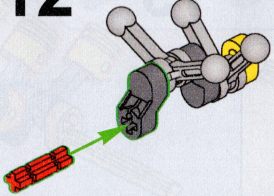

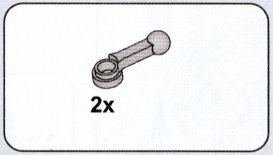

13

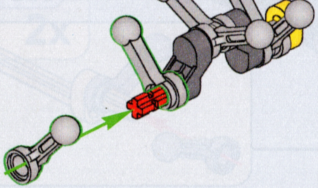

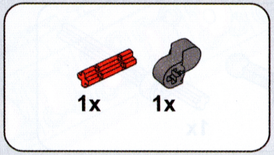

14

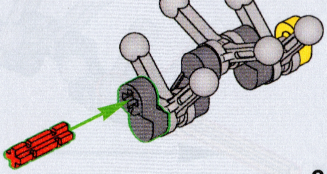

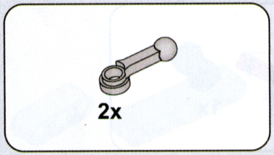

15

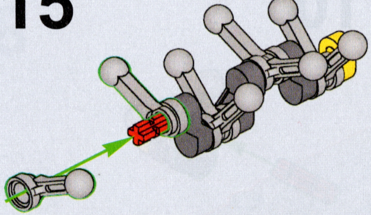

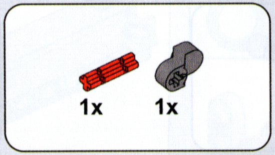

16

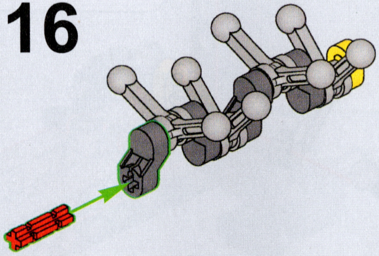

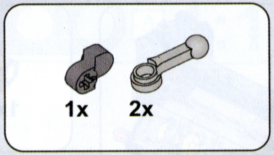

17

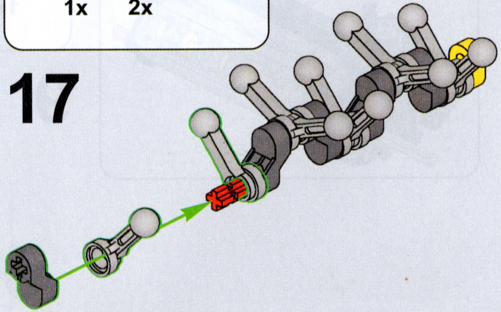

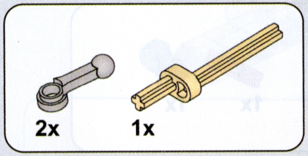

18

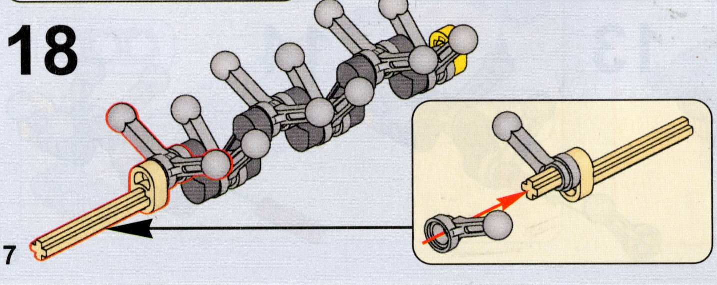

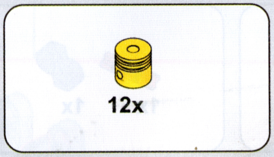

19

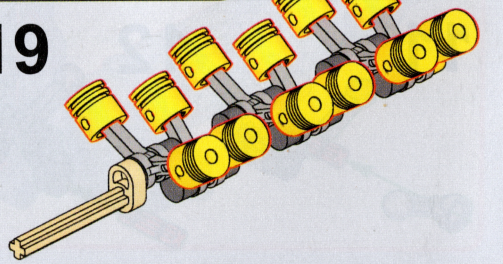

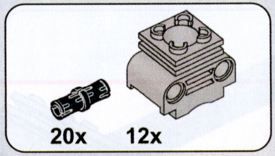

20

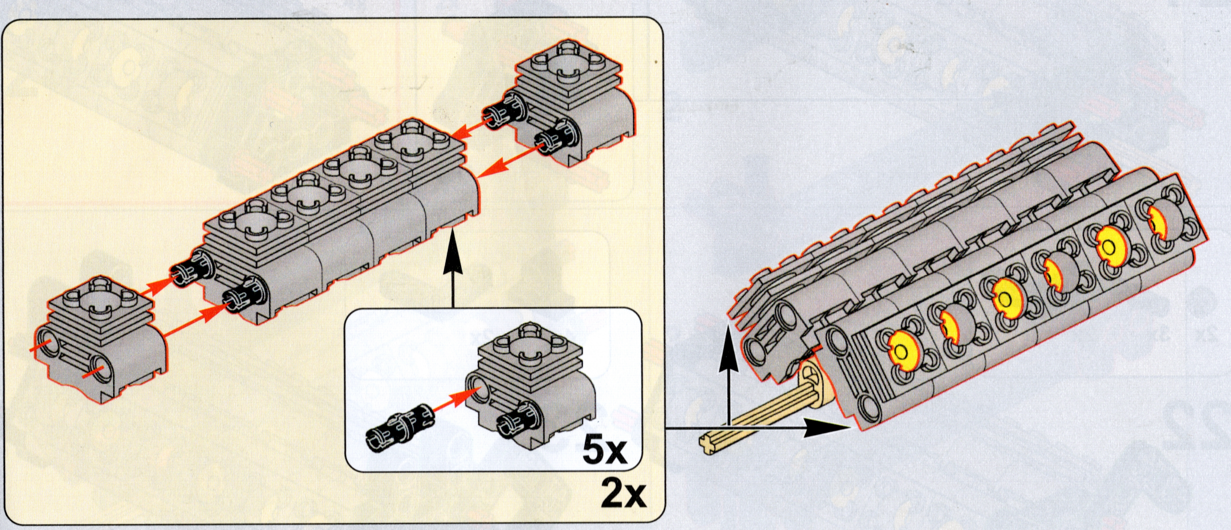

21

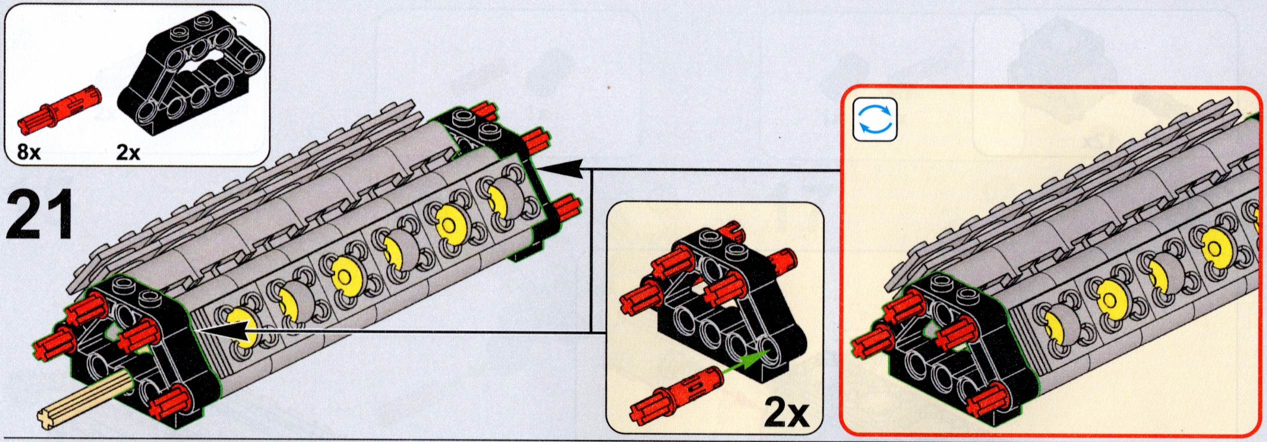

22

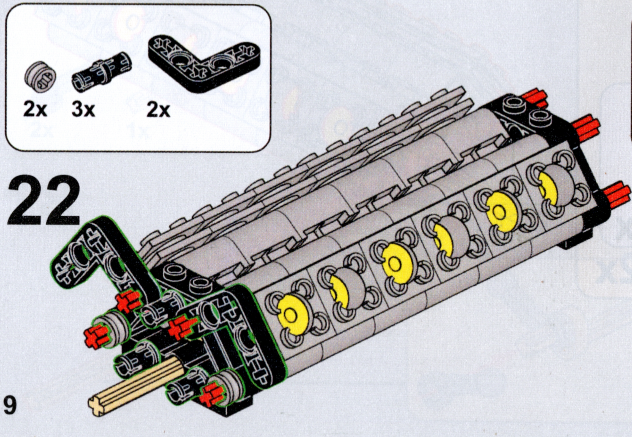

23

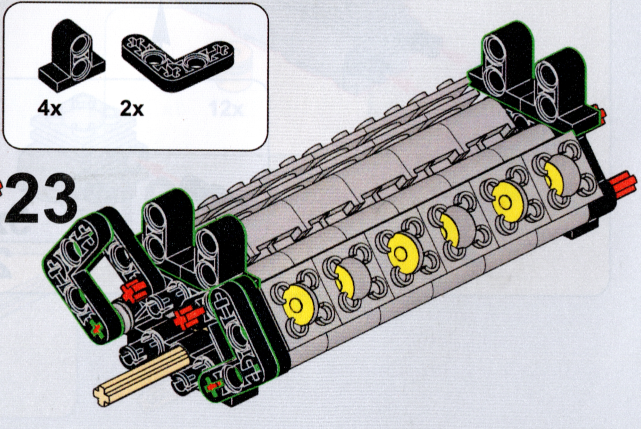

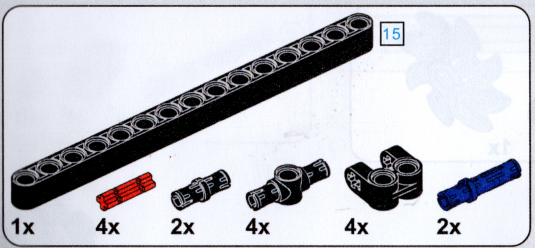
15
1x
4x
2x
4x
4x
2x

24

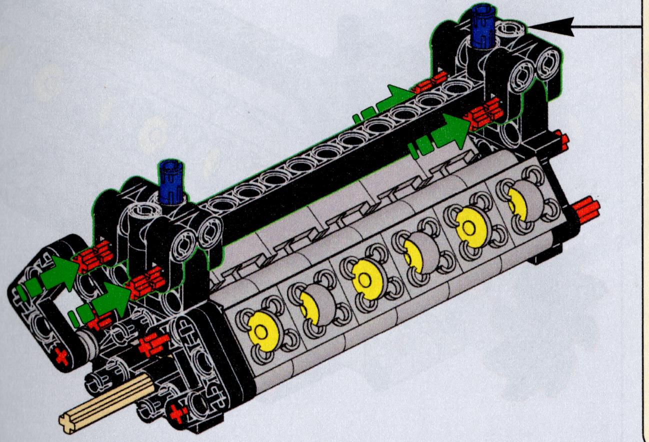

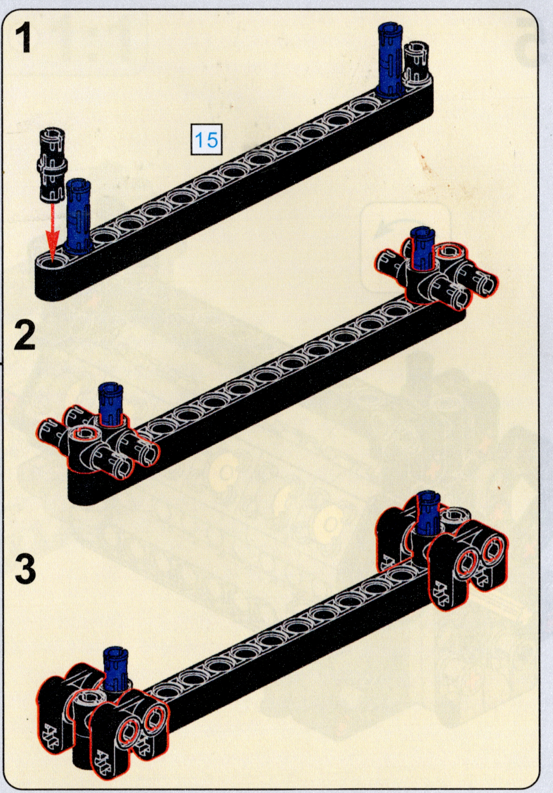

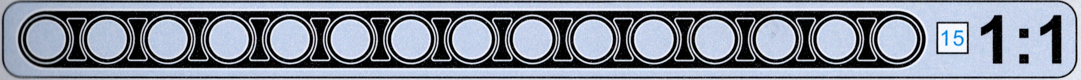

25

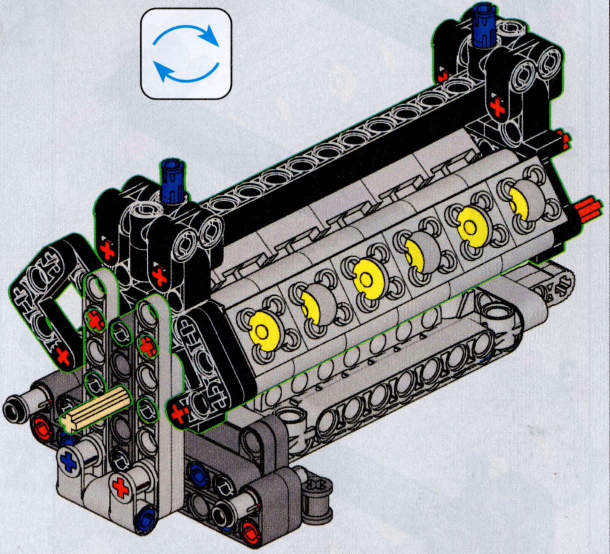

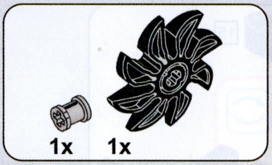

26

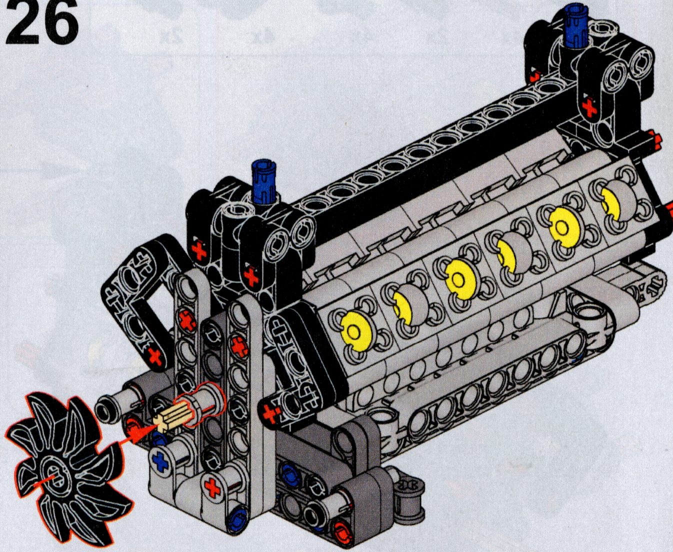

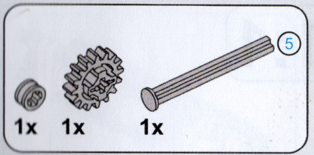

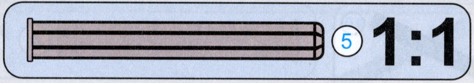

27

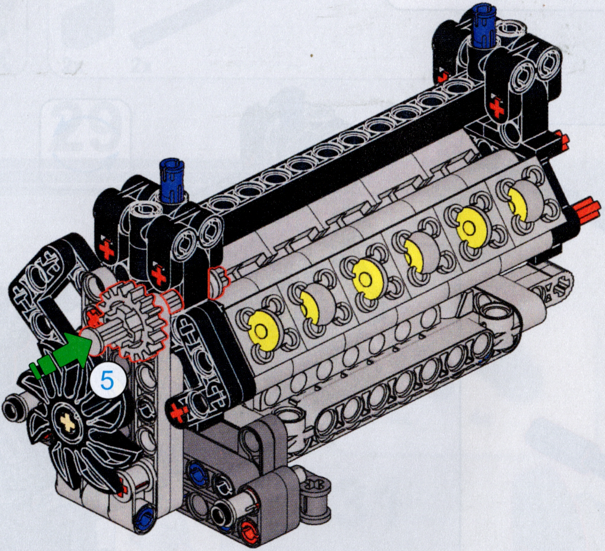

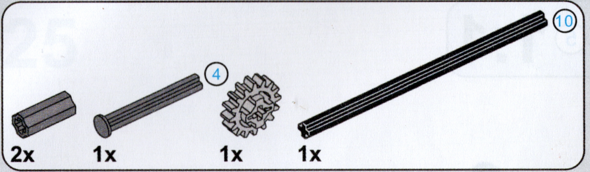
10
4
2x
1x
1x
1x

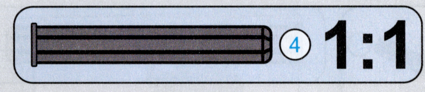

28

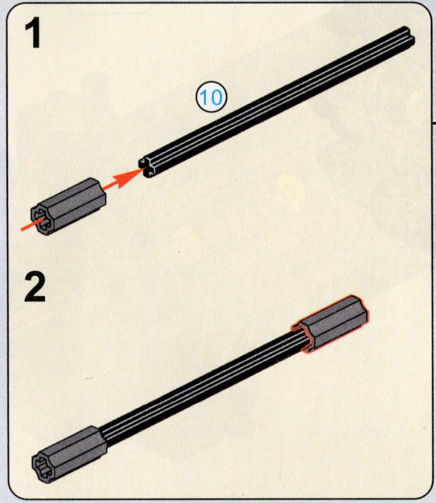

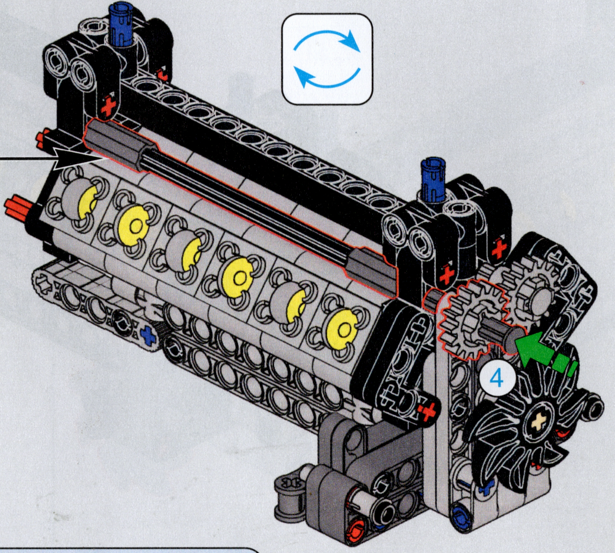

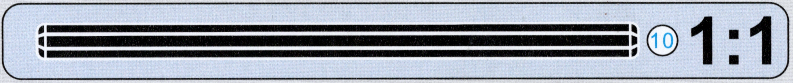

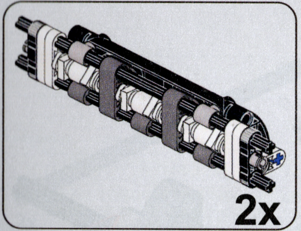

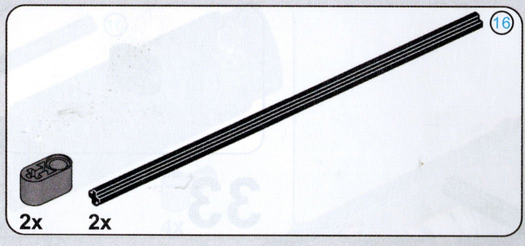

29

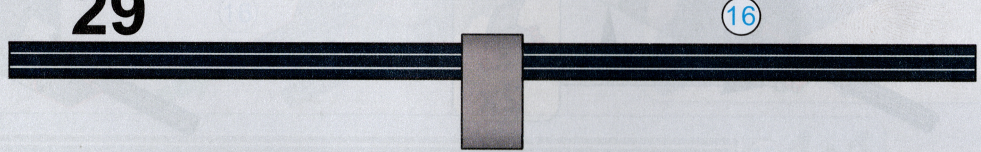

30

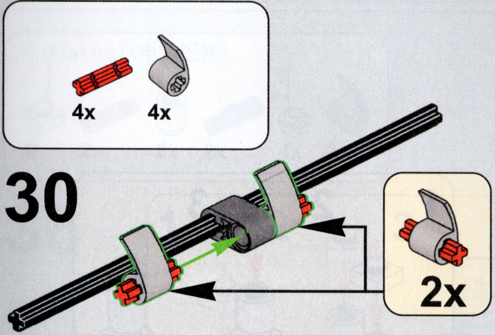

31

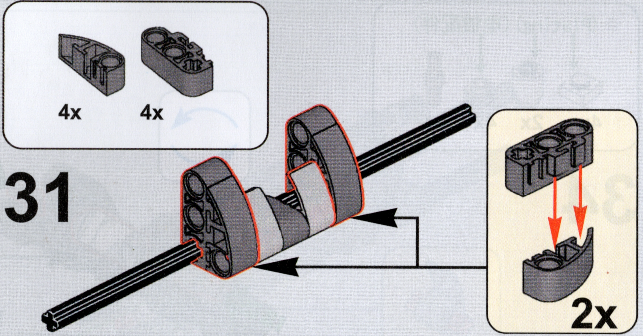

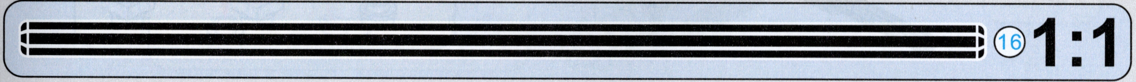

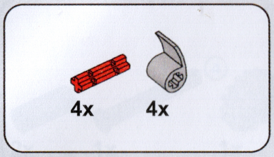

32

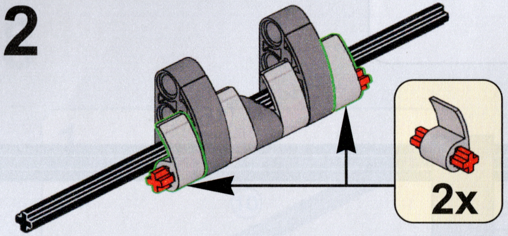

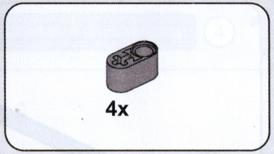

33

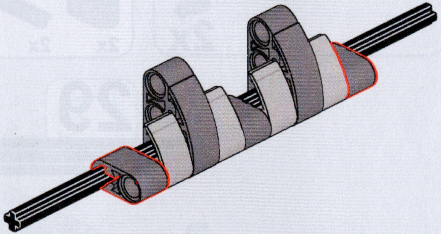

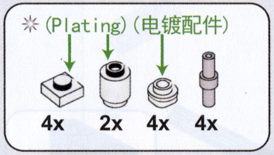
☼ (Plating)(电镀配件)
4x
2x
4x
4x

34

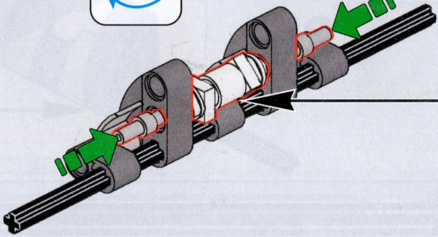

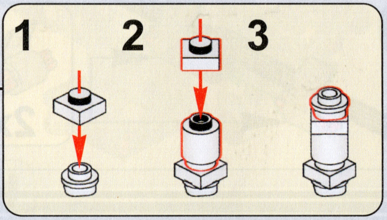

35

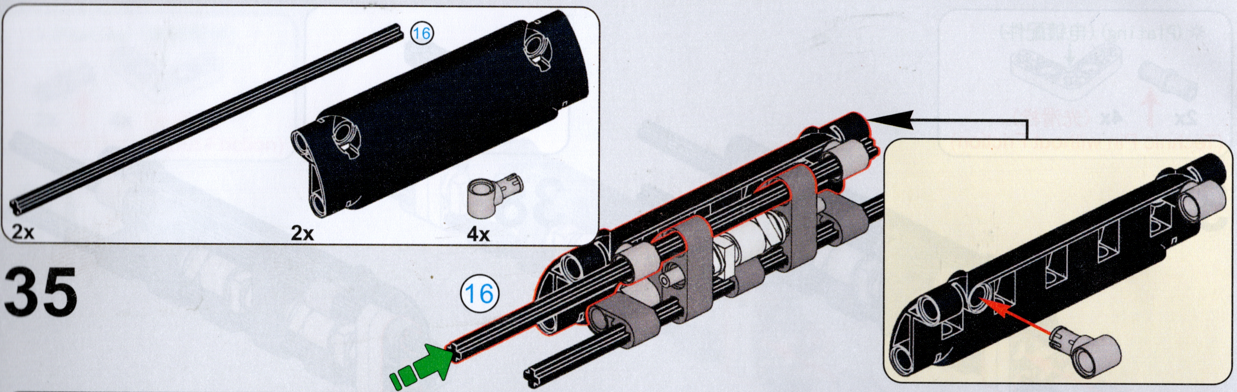

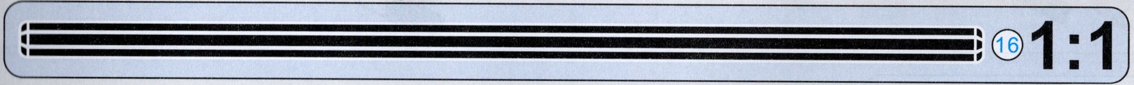

36

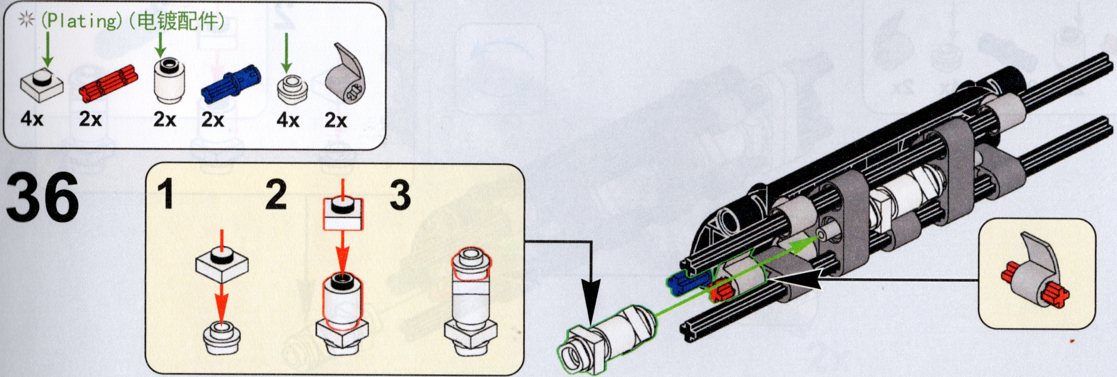
☼ (Plating) (电镀配件)
4x
2x
2x
2x
4x
2x
1
2
3

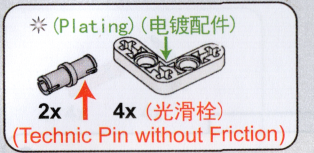
✳(Plating)(电镀配件)
2x
4x (光滑栓)
(Technic Pin without Friction)

37

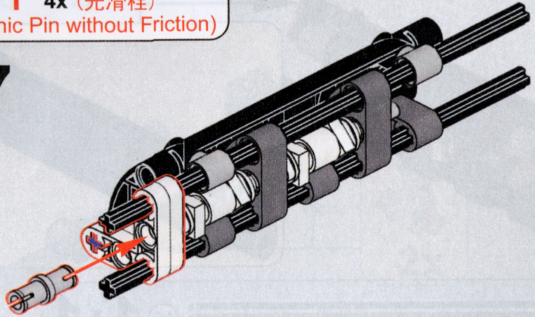

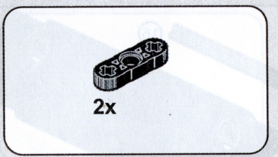
2x

38

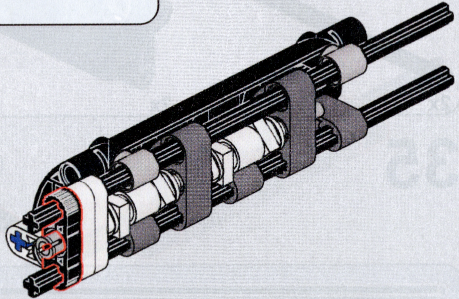

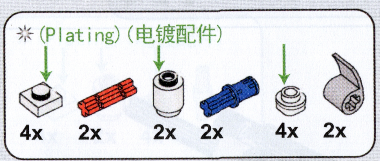
✳(Plating)(电镀配件)
4x
2x
2x
2x
4x
2x

39

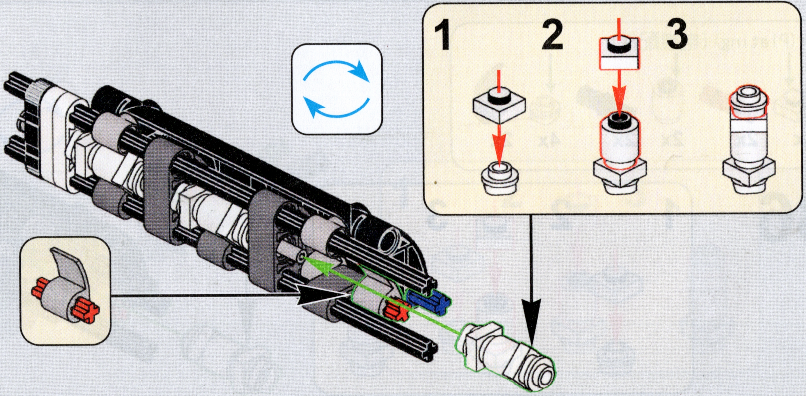

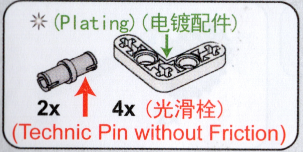
✳ (Plating) (电镀配件)
2x
4x (光滑栓)
(Technic Pin without Friction)

40

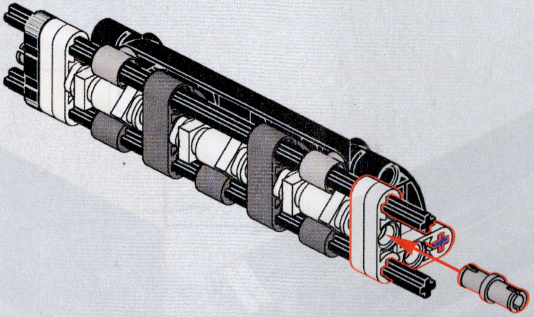

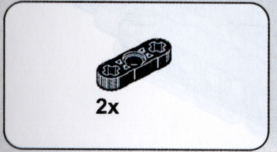

41

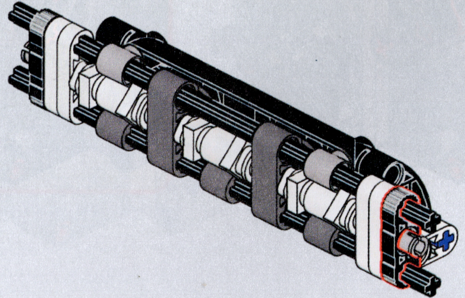

2x

42

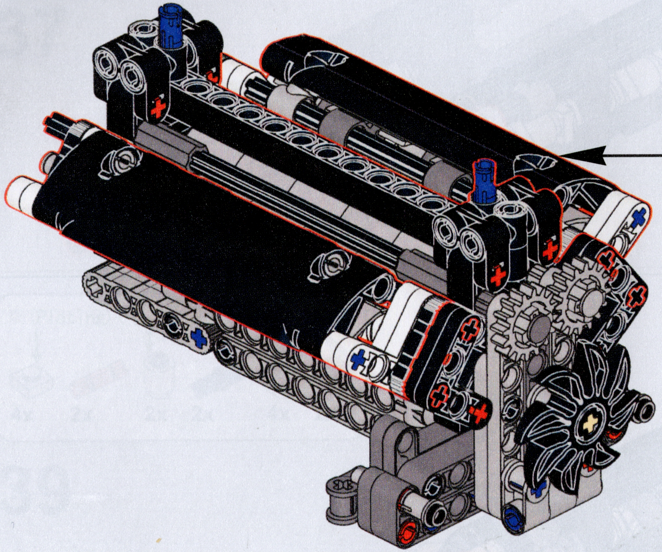

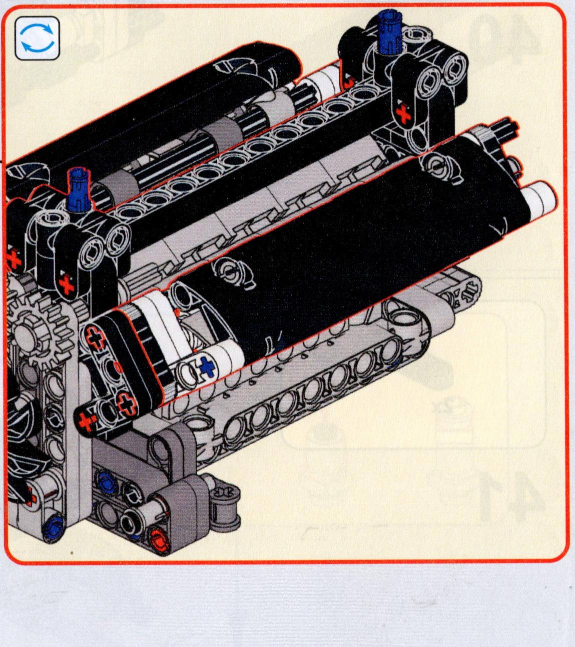

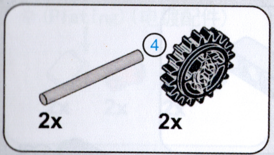

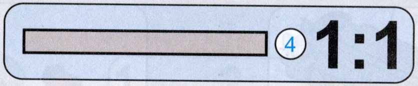

43

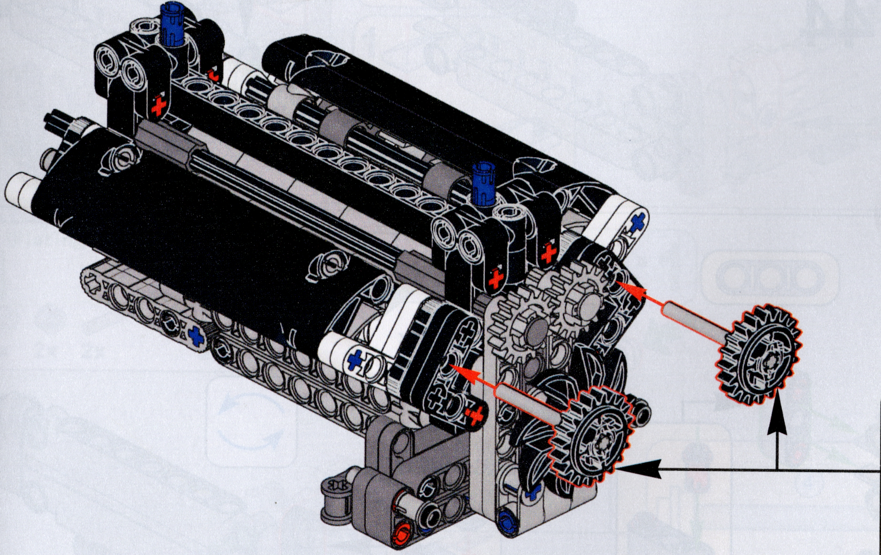

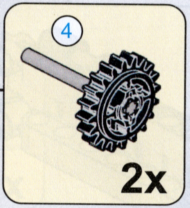

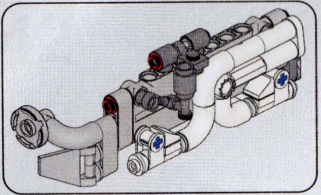

44

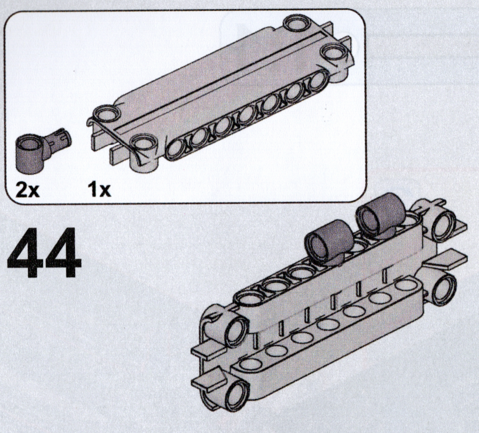

45

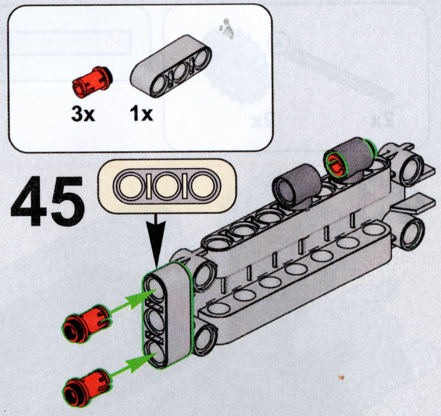

46

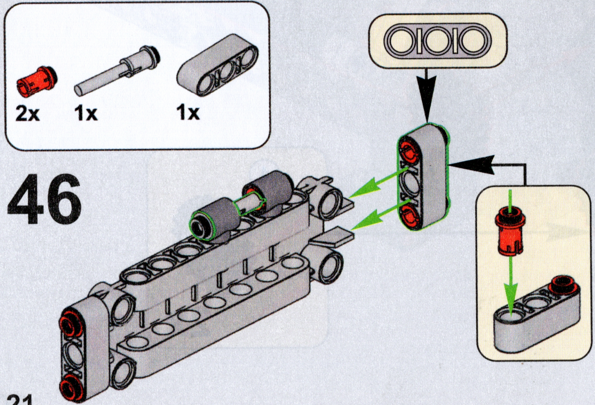

47

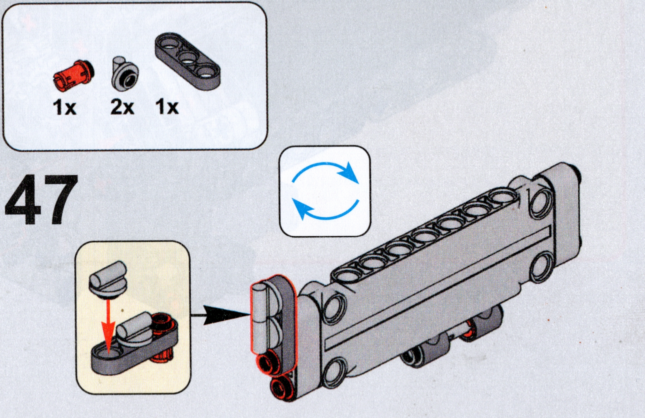

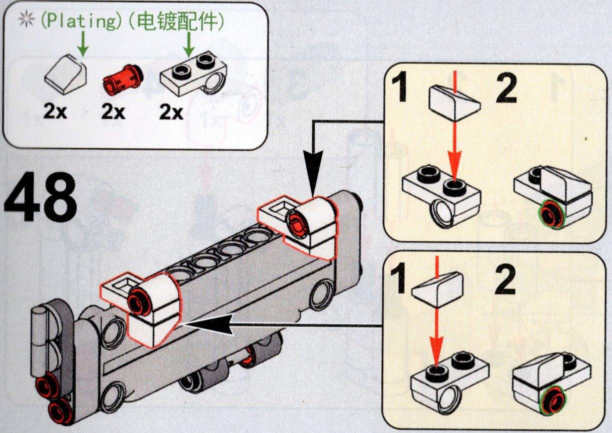
✳(Plating)(电镀配件)
2x
2x
2x

48

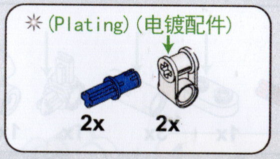
✳(Plating)(电镀配件)
2x
2x

49

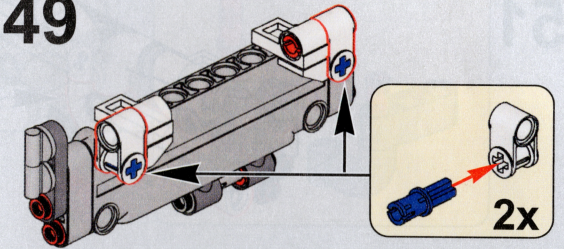
2x

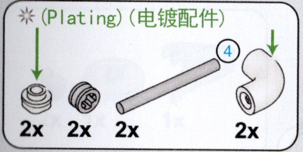
✳(Plating)(电镀配件)
④
2x
2x
2x
2x

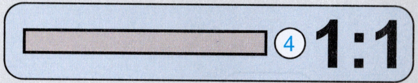
④
1:1

50

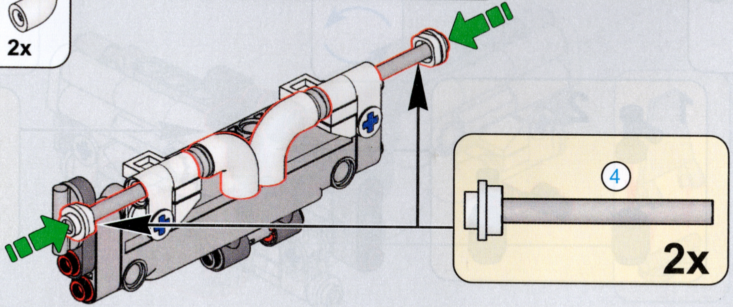
④
2x

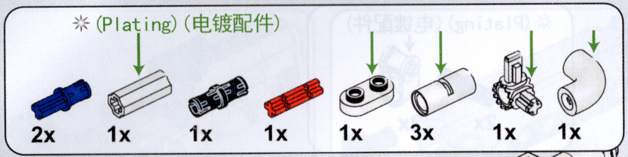
✳(Plating)(电镀配件)
2x
1x
1x
1x
1x
3x
1x
1x

51

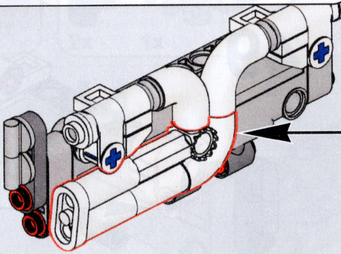

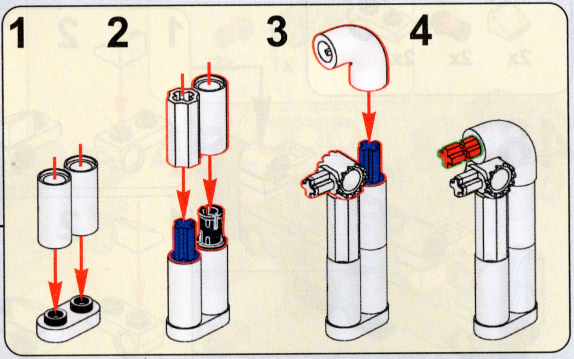

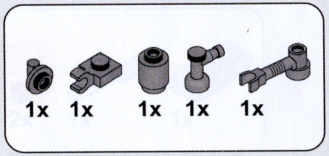
1x
1x
1x
1x
1x

52

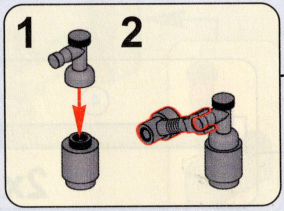

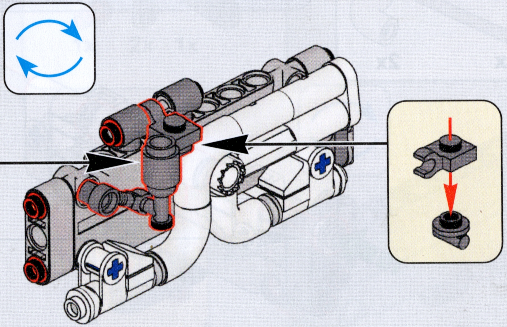

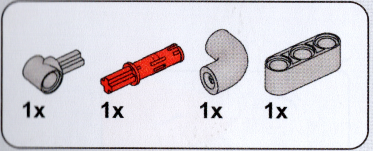

53

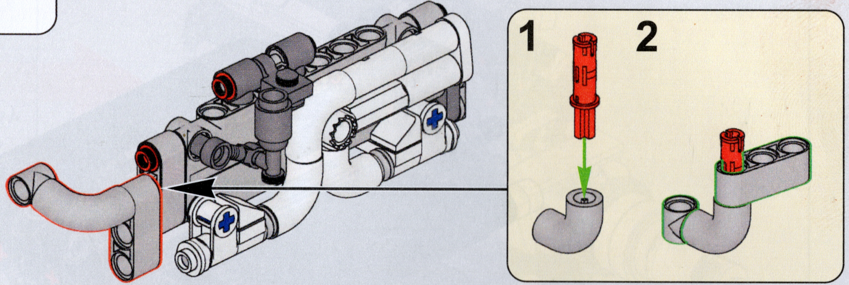

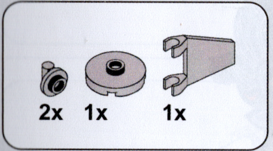

54

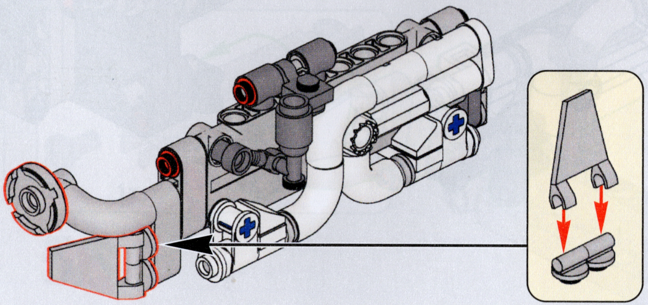

55

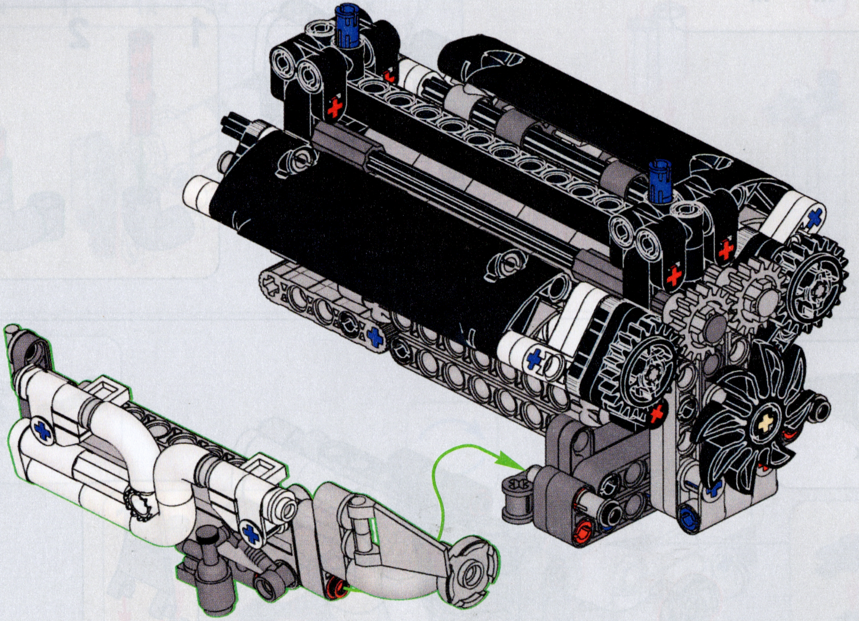

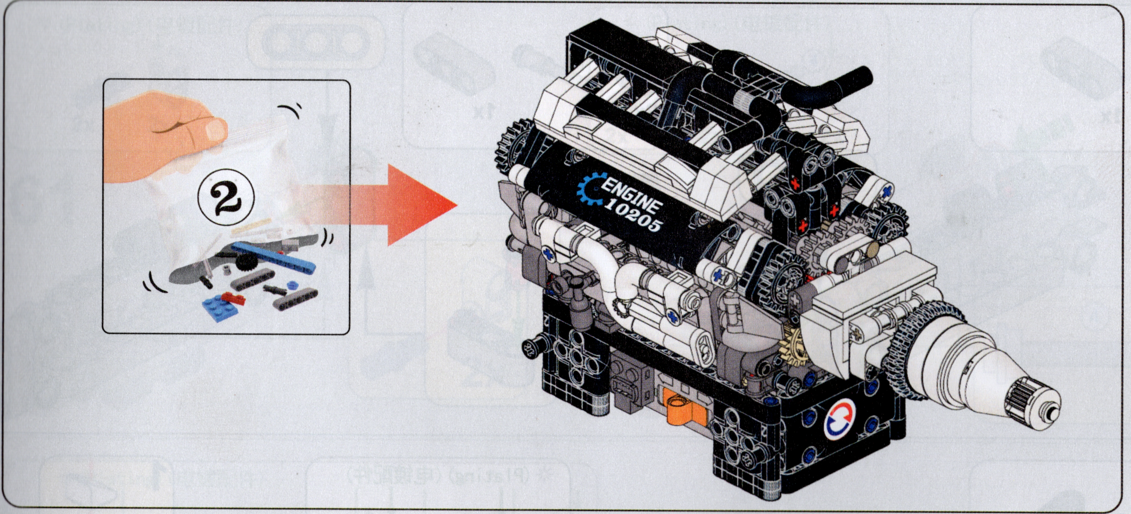
2
ENGINE
10205

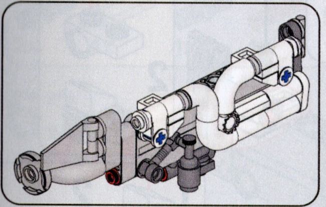

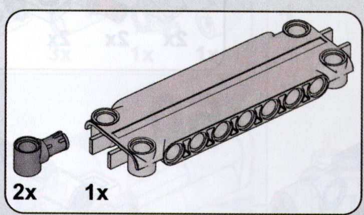

56

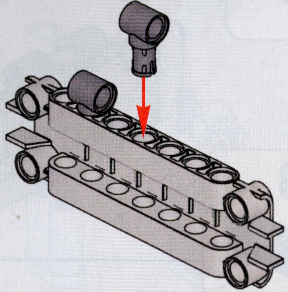

57

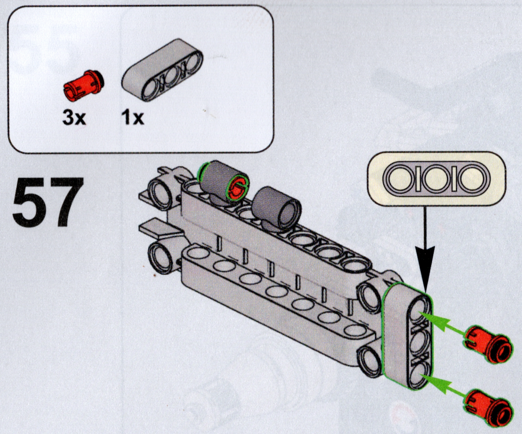

58

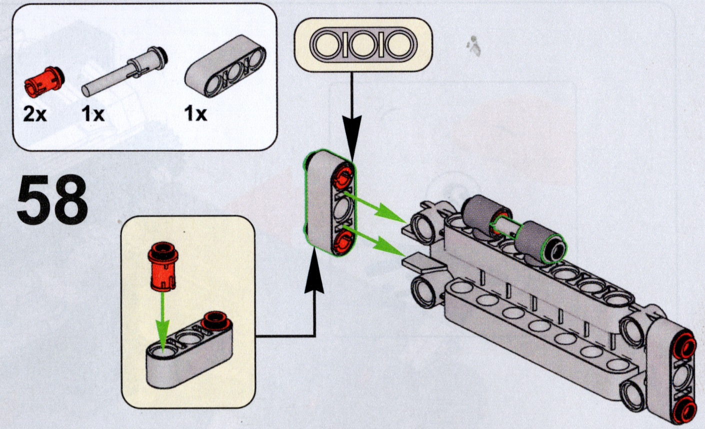

59

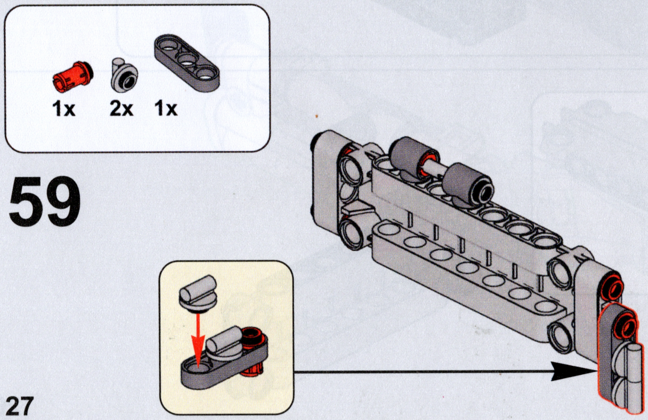

60

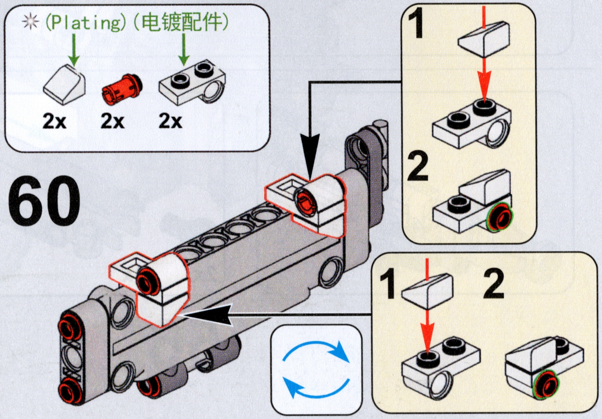
✳(Plating)(电镀配件)
2x
2x
2x
1
2
1
2

61

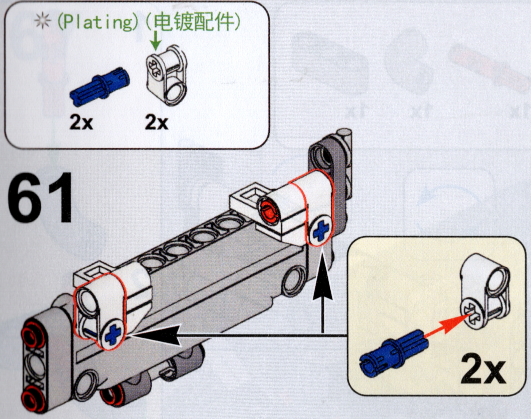

✳ (Plating) (电镀配件)
2x
2x
2x

62

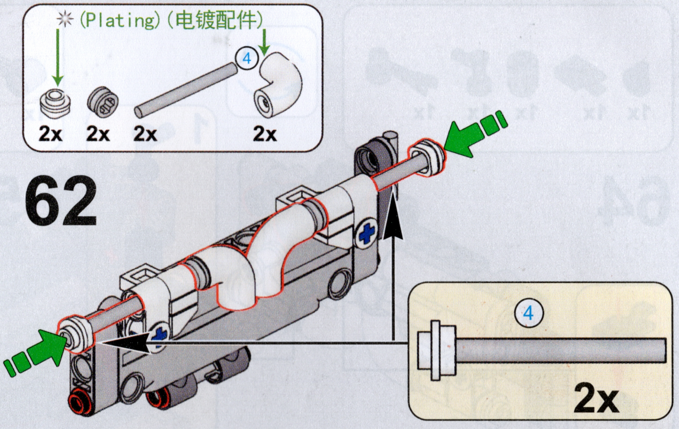

✳ (Plating) (电镀配件)
4
2x
2x
2x
2x
4
2x

63

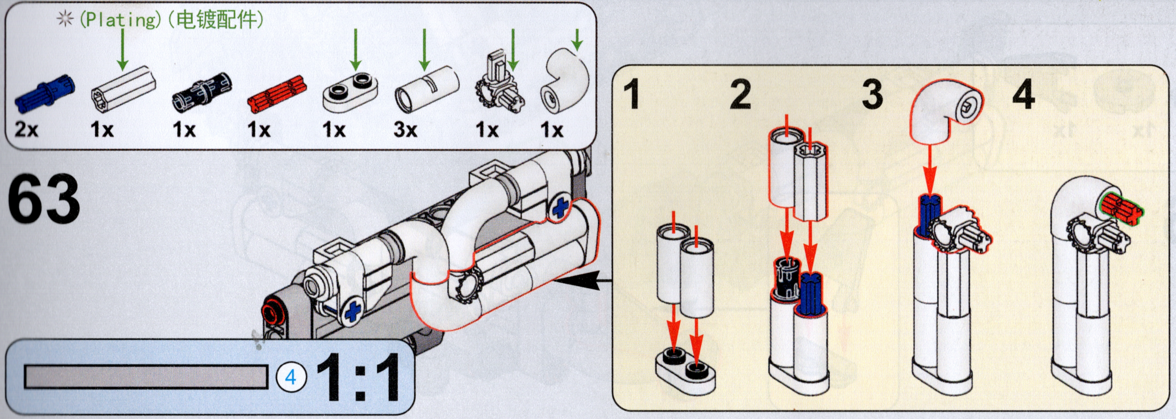

✳ (Plating) (电镀配件)
2x
1x
1x
1x
1x
3x
1x
1x
1
2
3
4
4
1:1

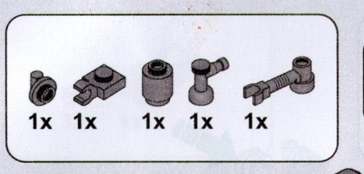
1x
1x
1x
1x
1x

64

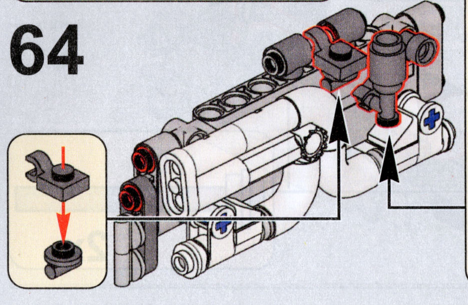

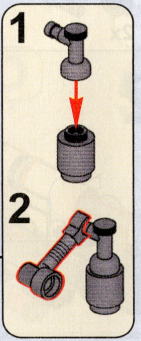

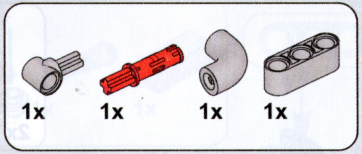

65

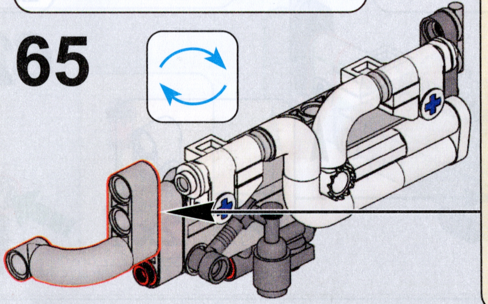

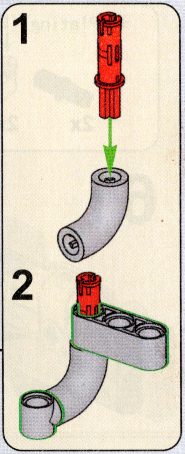

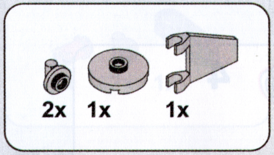

66

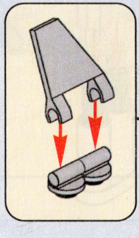

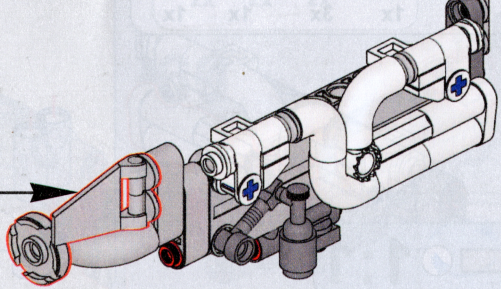

67

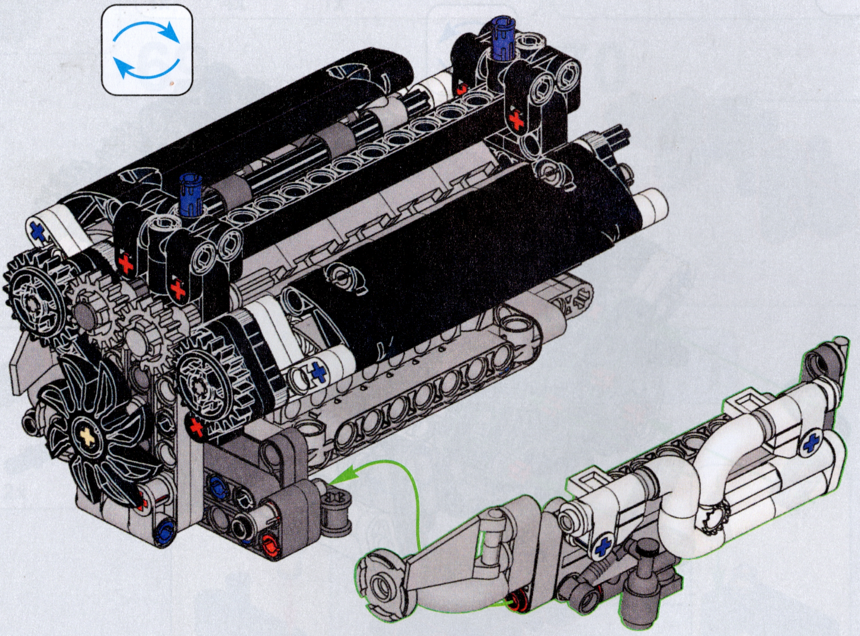

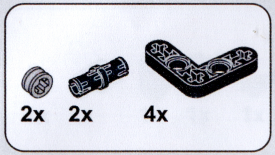

68

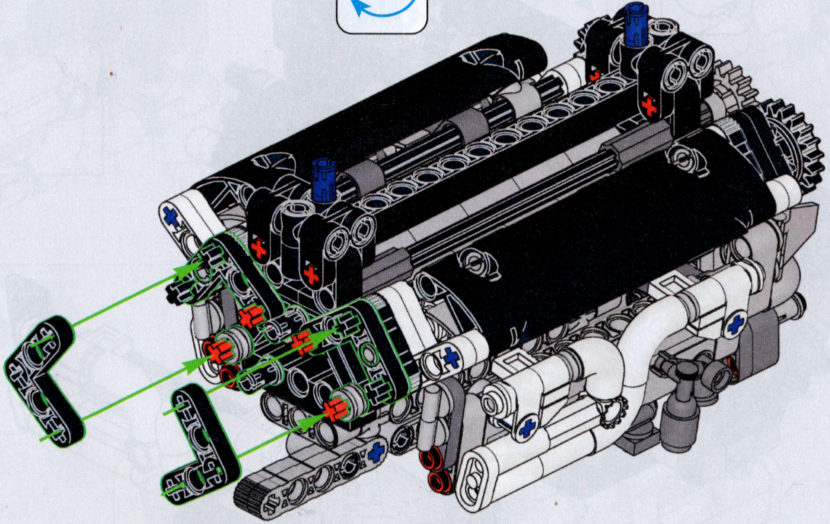

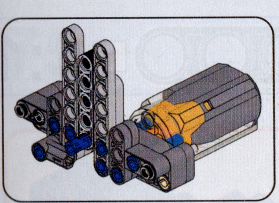

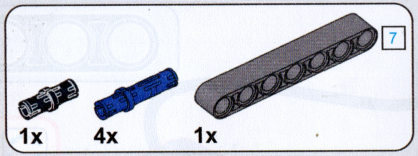

69

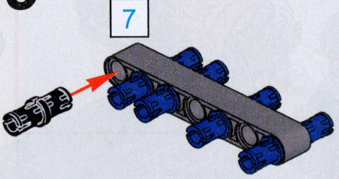

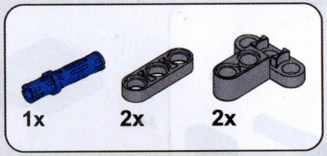

70

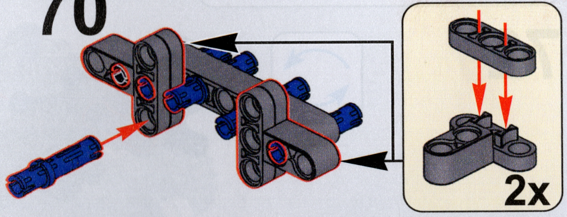

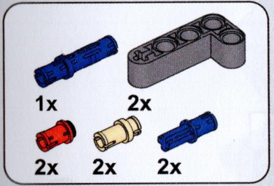
1x
2x
2x
2x
2x

71

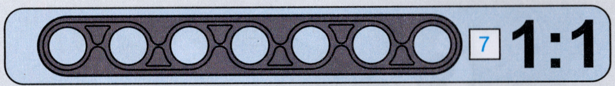

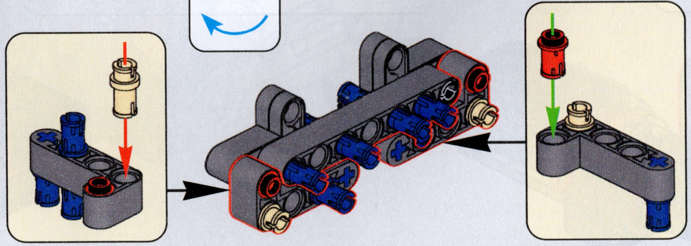

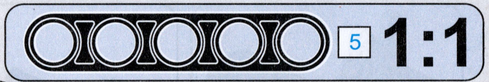

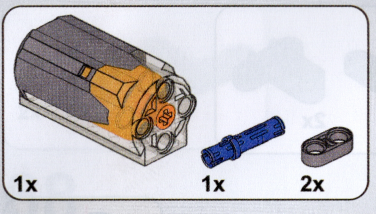

72

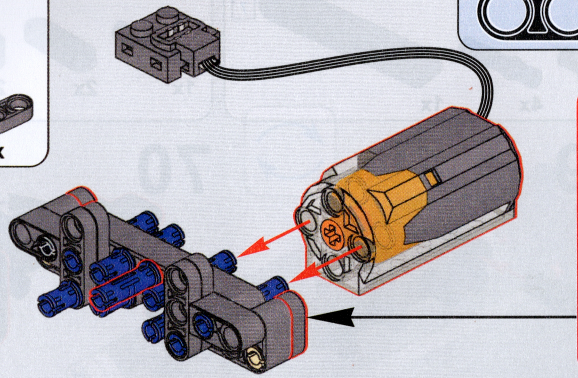

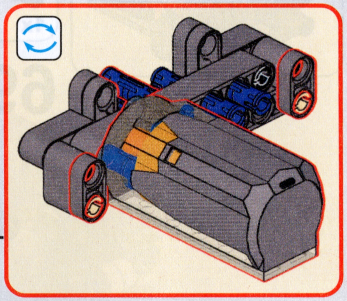

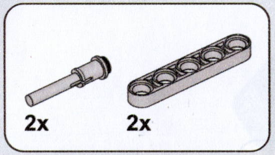

73

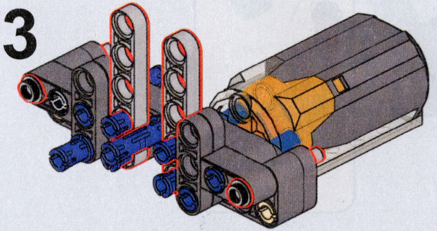

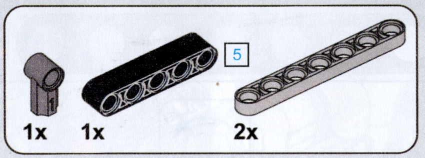

74

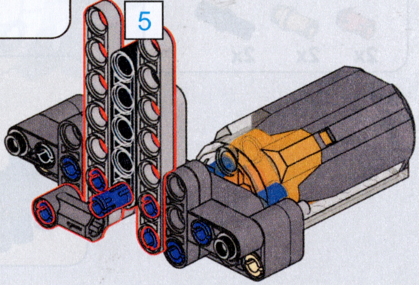

75

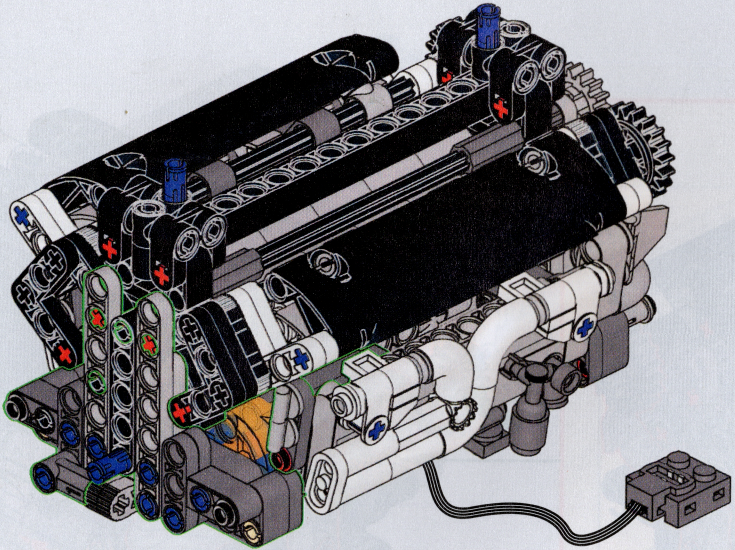

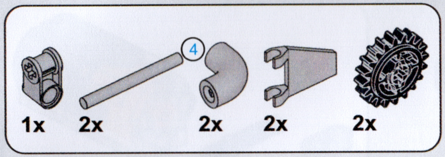
4
1x
2x
2x
2x
2x

76

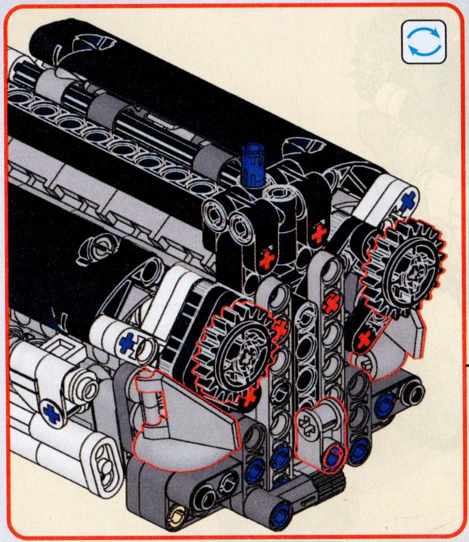

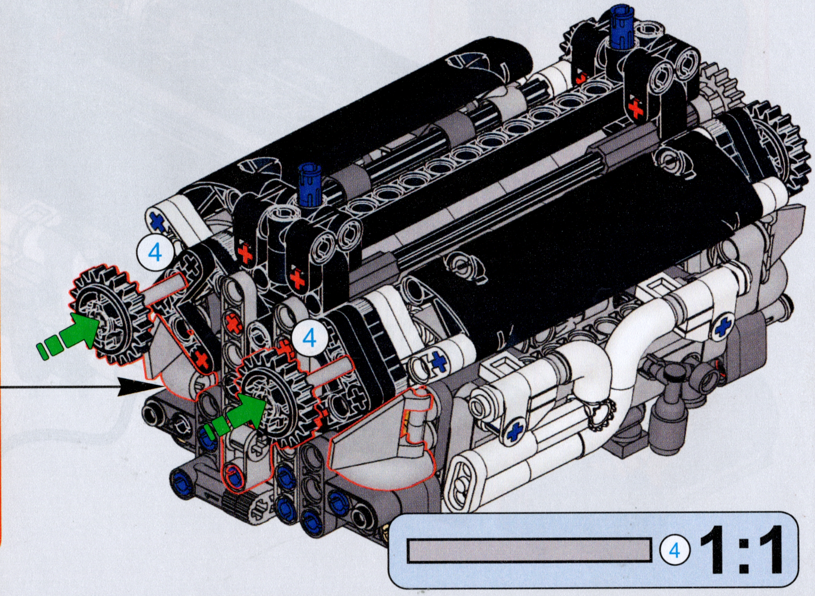

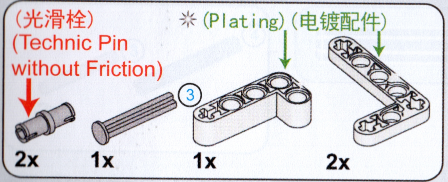
(光滑栓)
(Technic Pin
without Friction)
✳(Plating)(电镀配件)
③
2x
1x
1x
2x

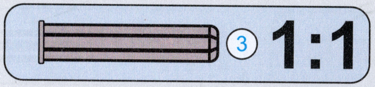
③
1:1

77

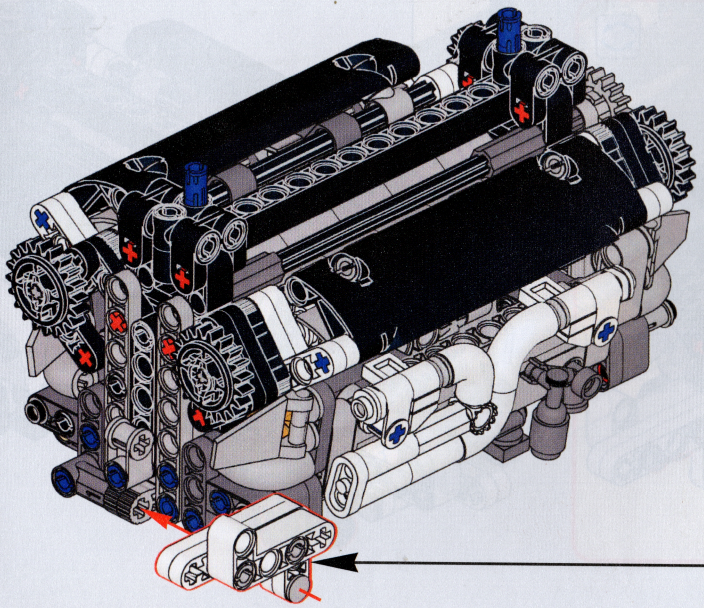

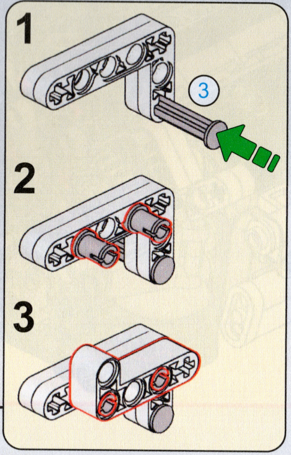
③

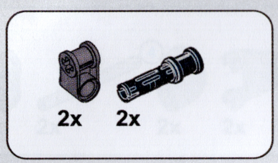

78

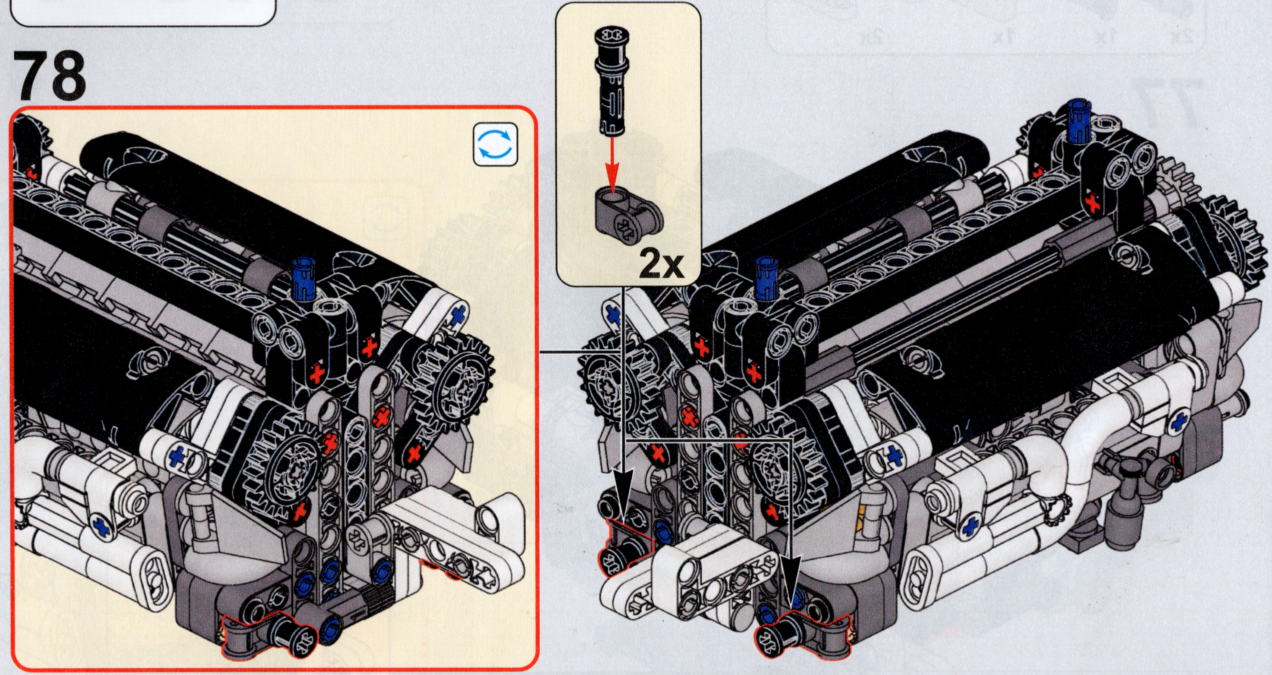

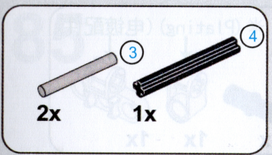

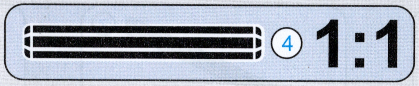

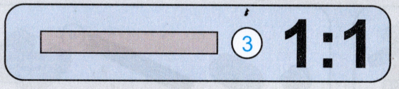

79

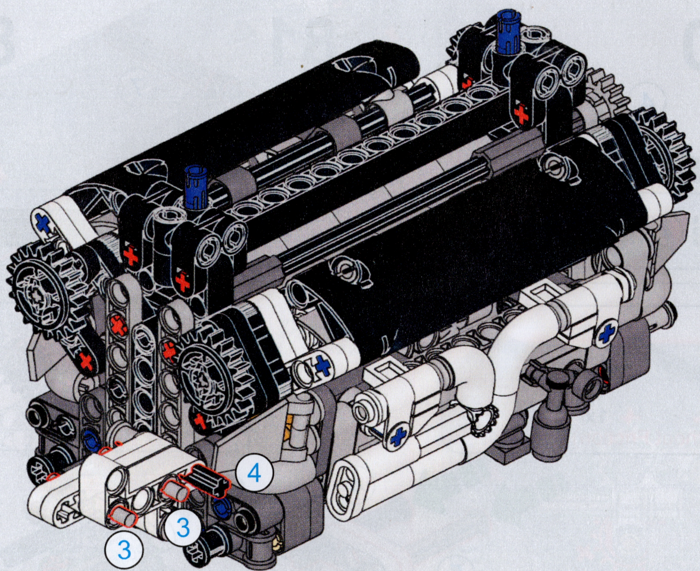

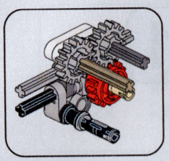

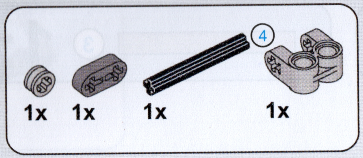
4
1x
1x
1x
1x

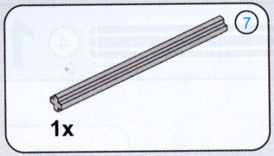
7
1x

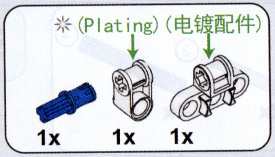
✳(Plating)(电镀配件)
1x
1x
1x

80

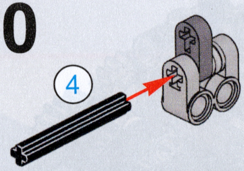
4

81

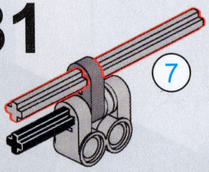
7

82

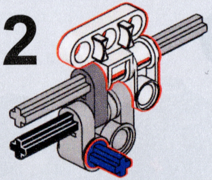

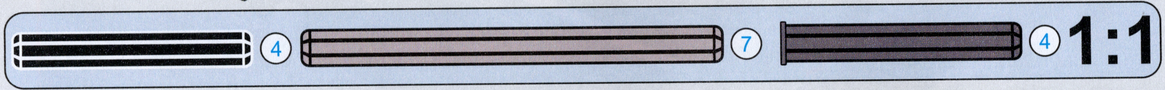
4
7
4
1:1

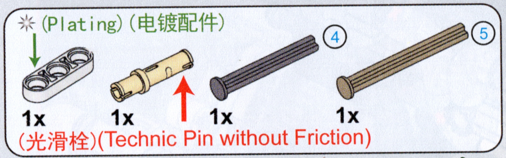
✳(Plating)(电镀配件)
4
5
1x
1x
1x
1x
(光滑栓)(Technic Pin without Friction)

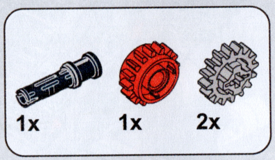
1x
1x
2x

83

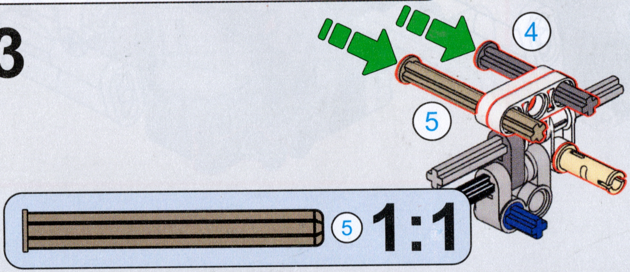
4
5
5
1:1

84

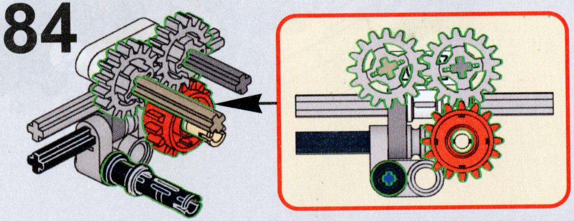

85

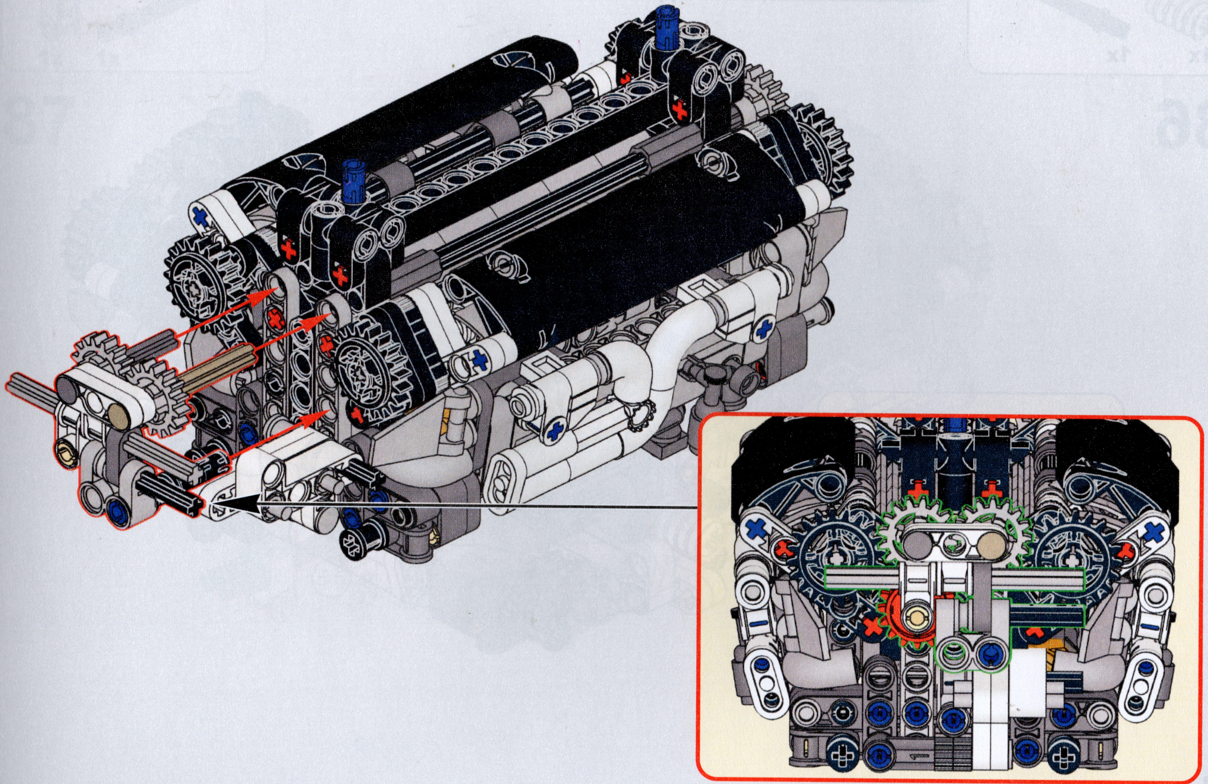

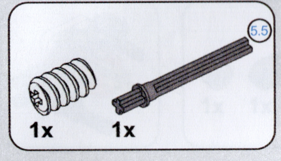

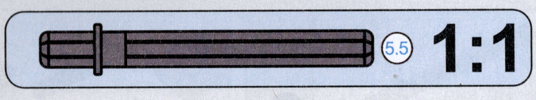

86

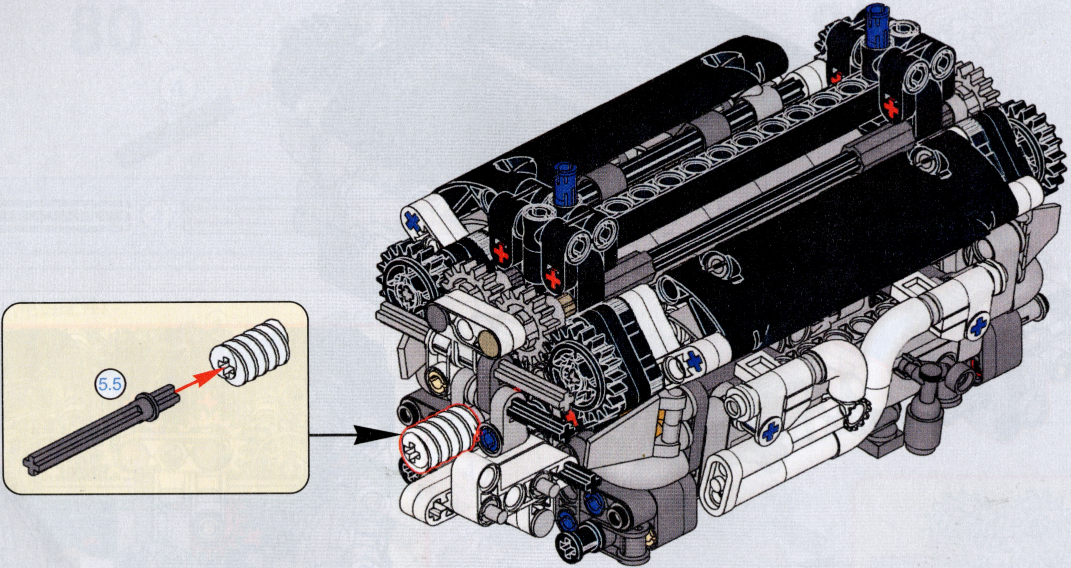

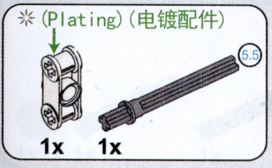
(Plating)(电镀配件)
5.5
1x
1x

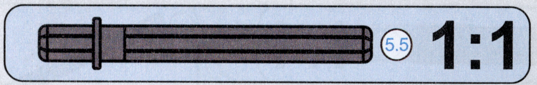

87

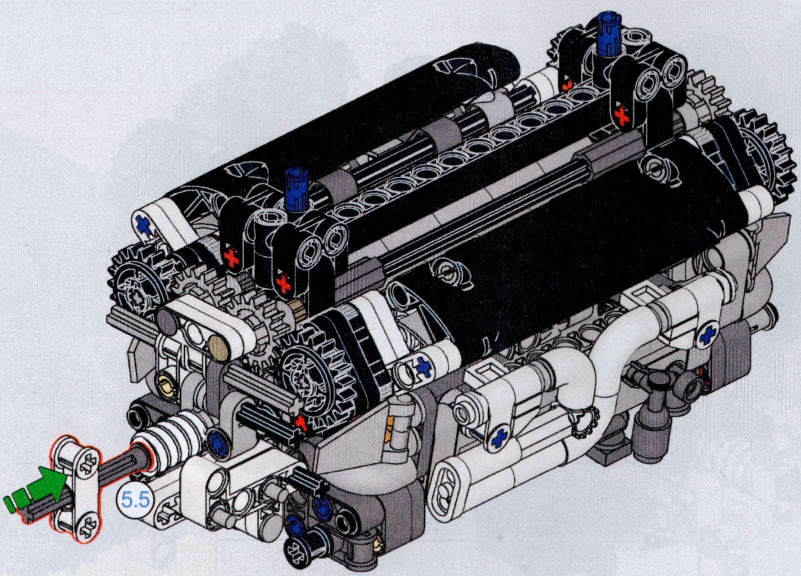

✳ (Plating)(电镀配件)

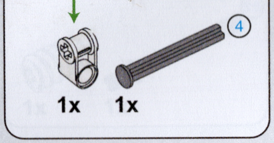

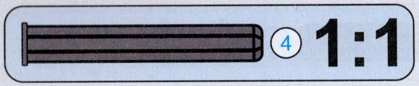

88

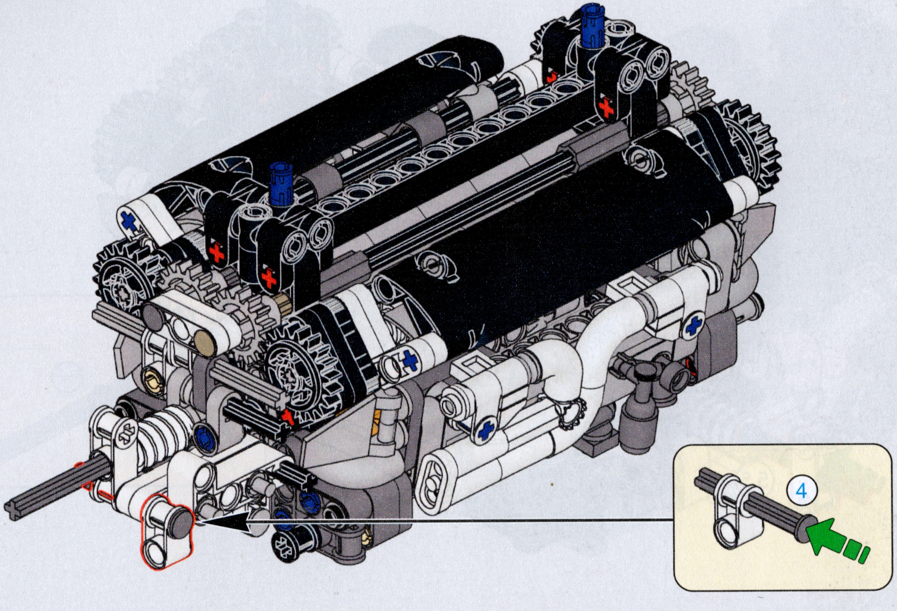

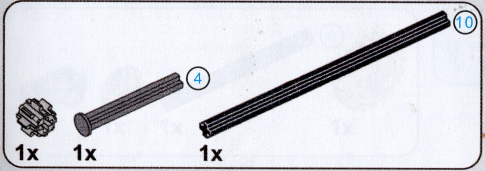

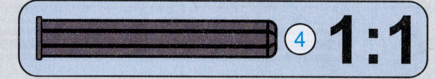

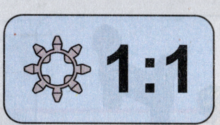

89

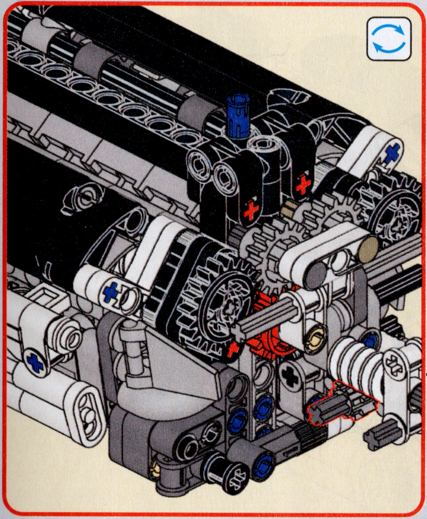

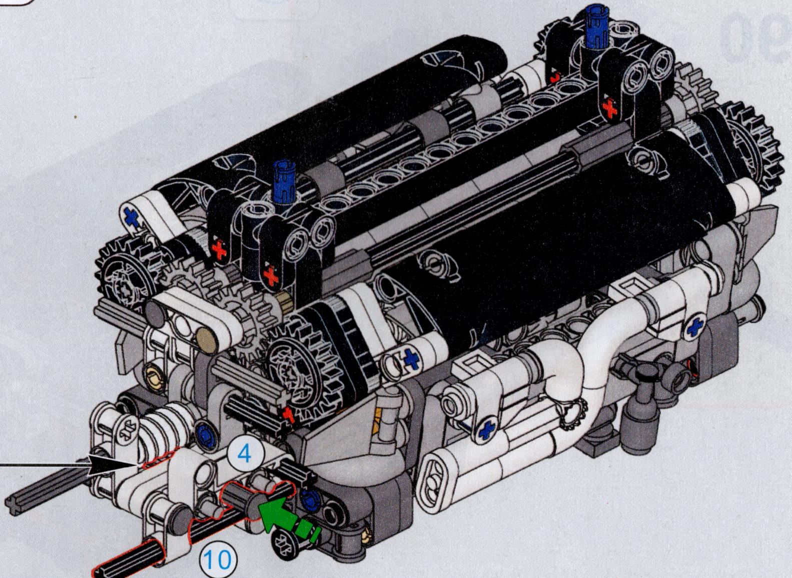

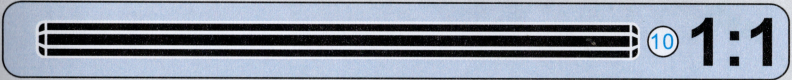

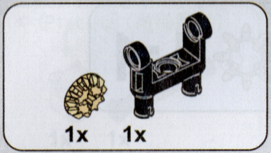

90

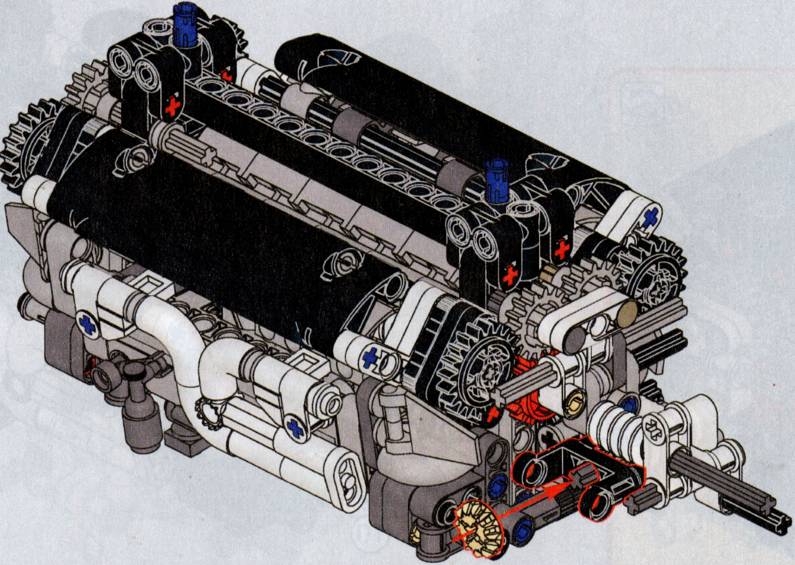

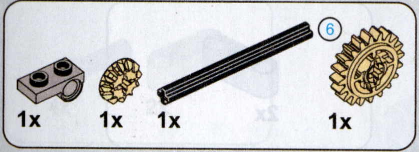

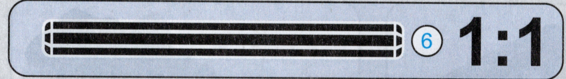

91

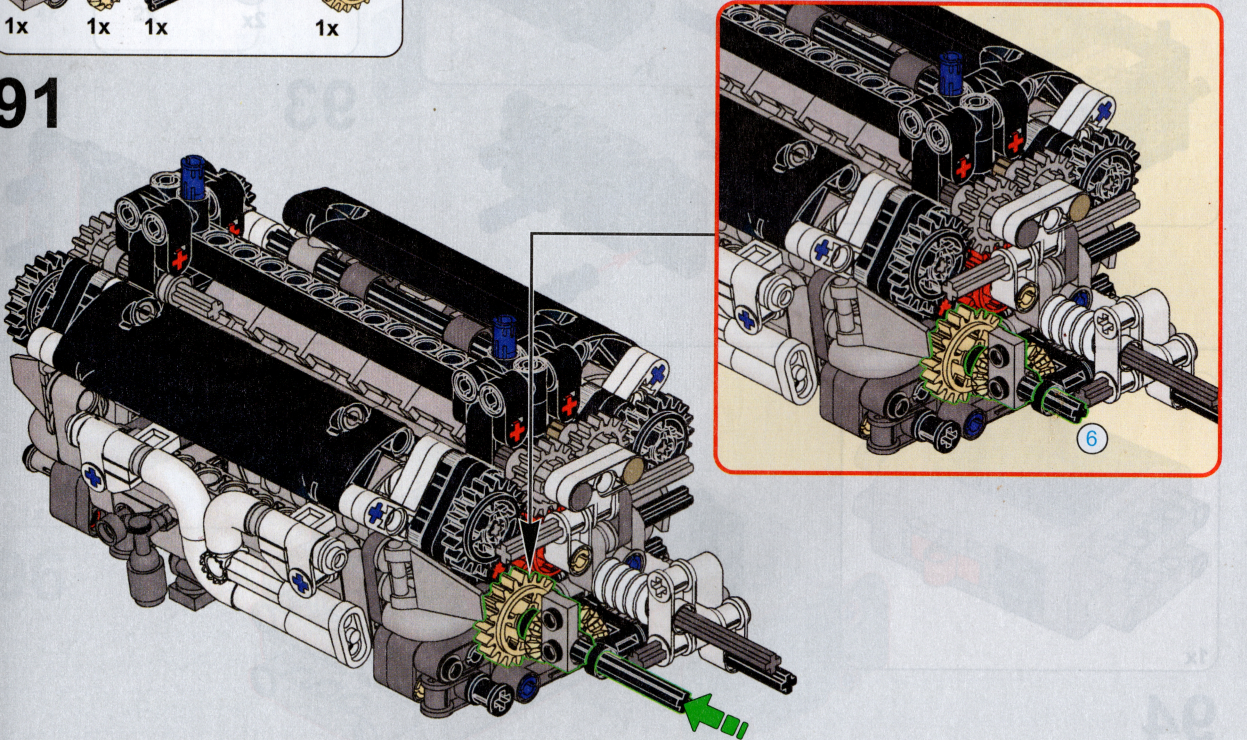

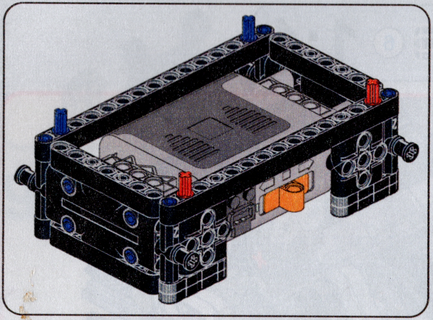

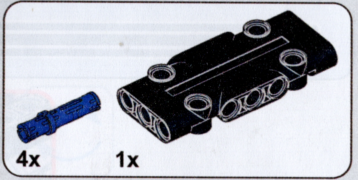

92

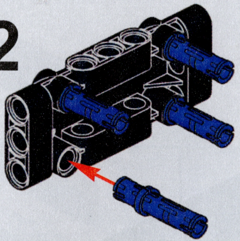

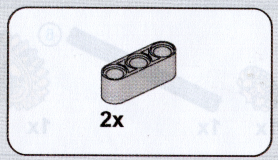

93

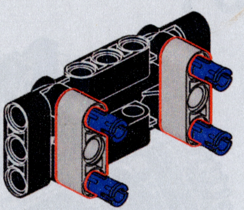

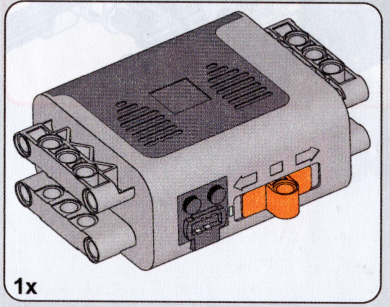

94

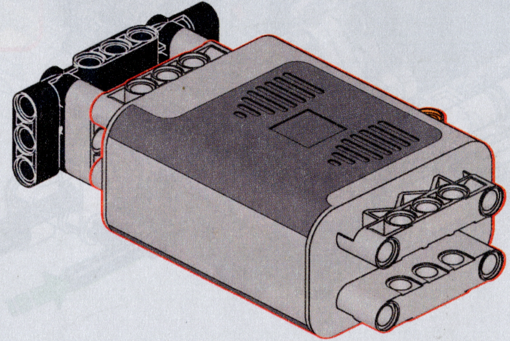

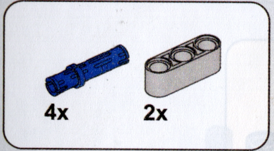

95

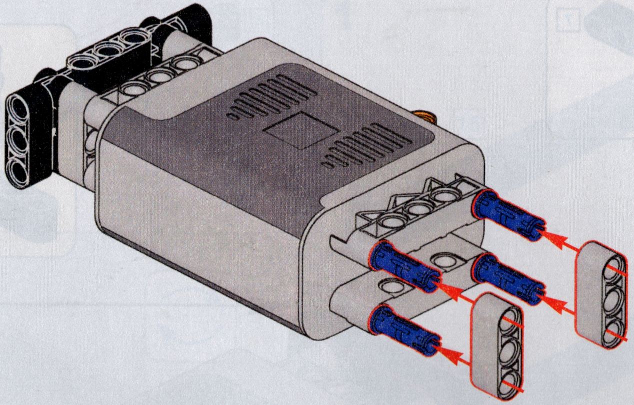

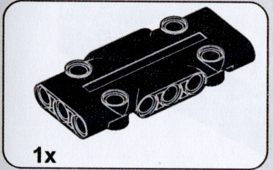

96

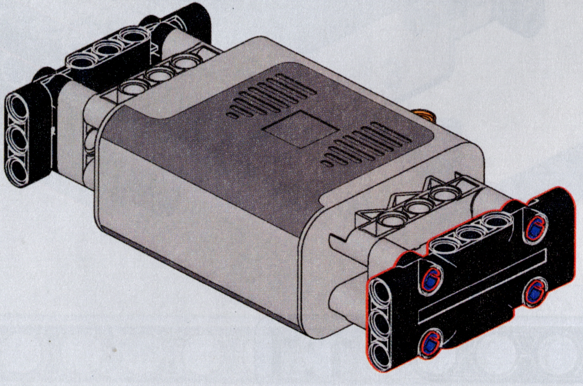

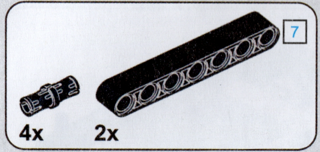

97

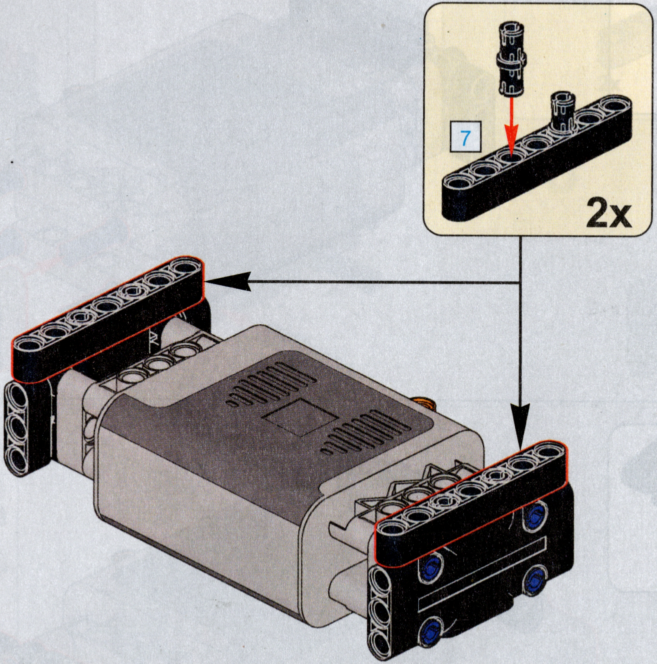

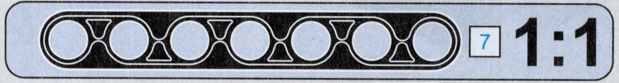

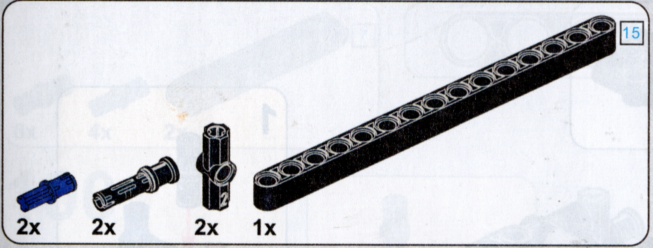
15
2x
2x
2x
1x

98

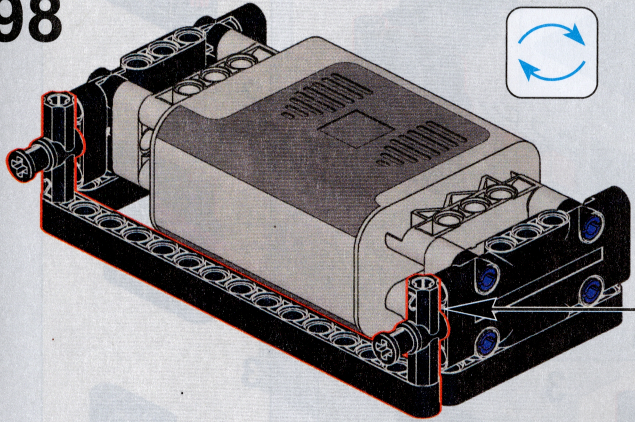

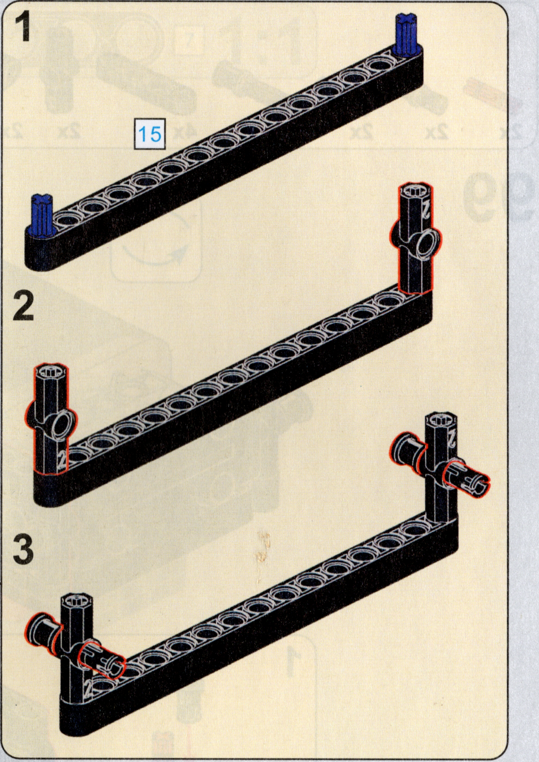

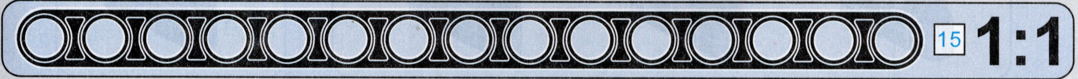

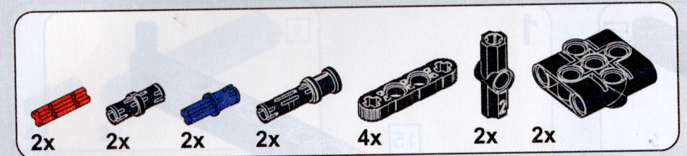
2x
2x
2x
2x
4x
2x
2x

99

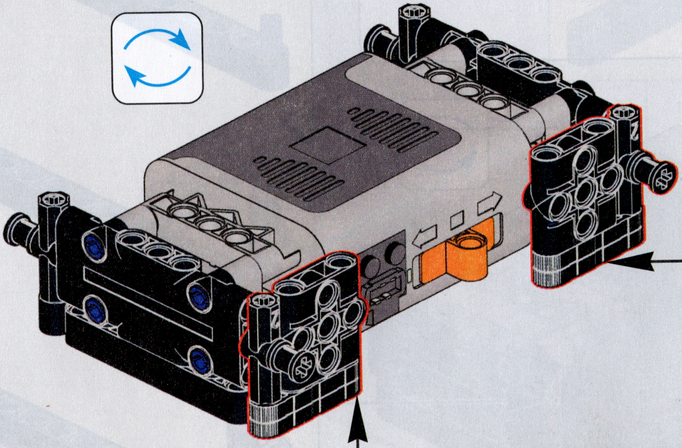

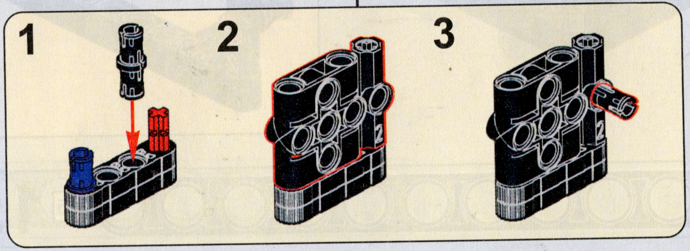

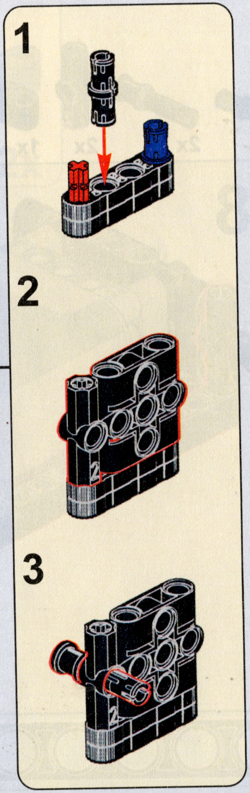

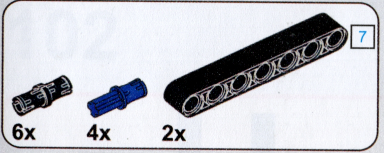

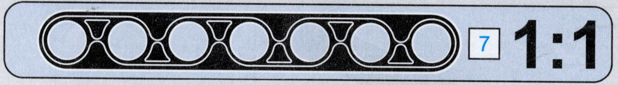

100

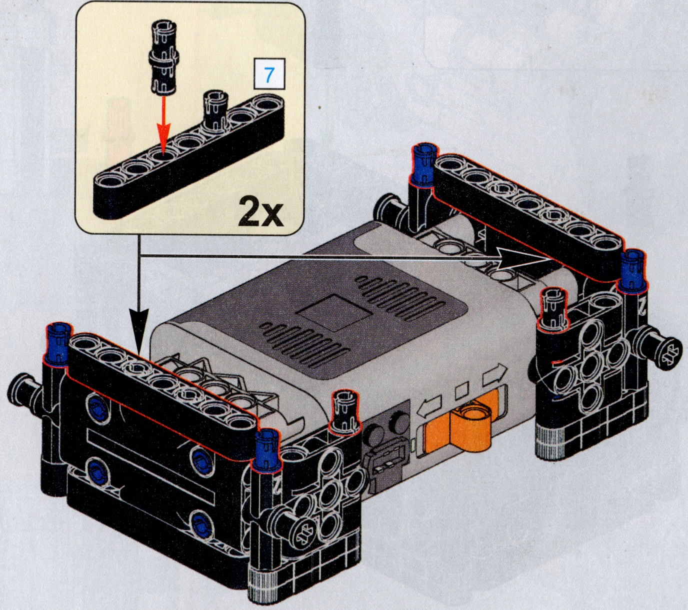

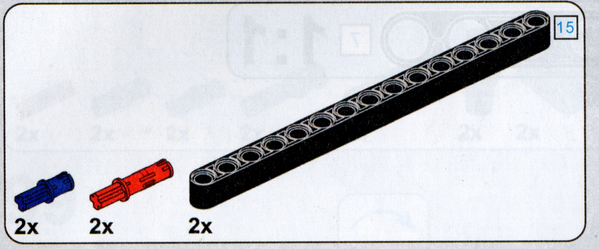

101

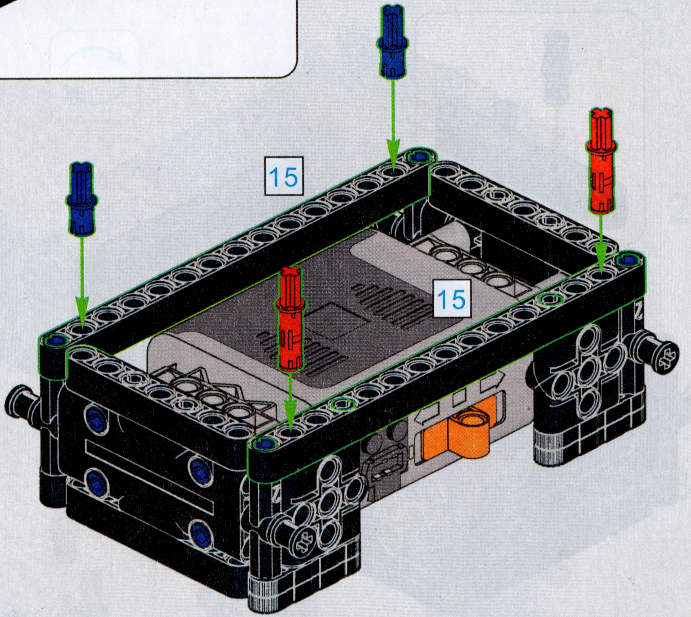

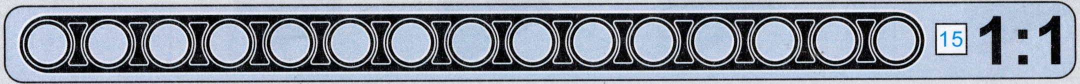

102

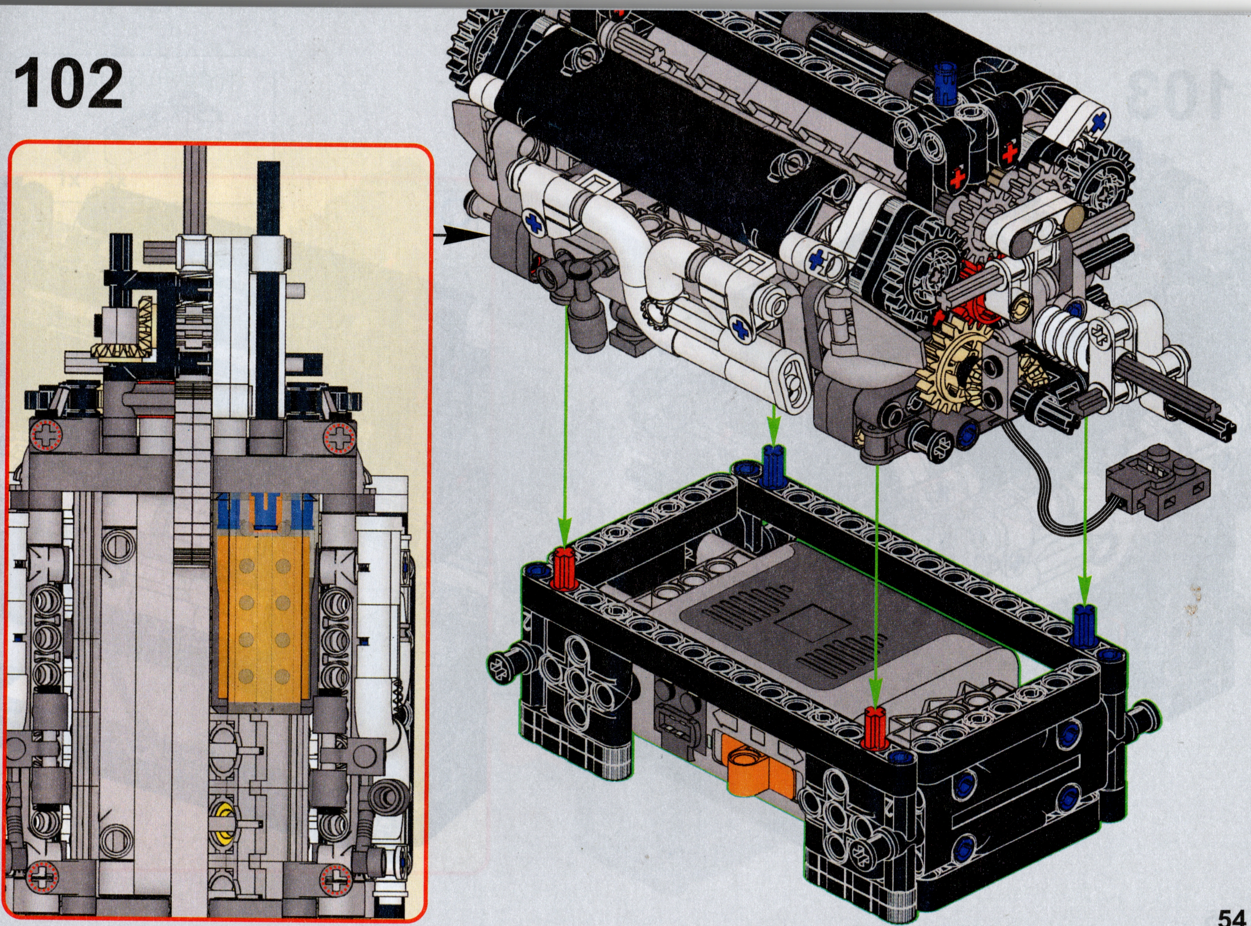

103

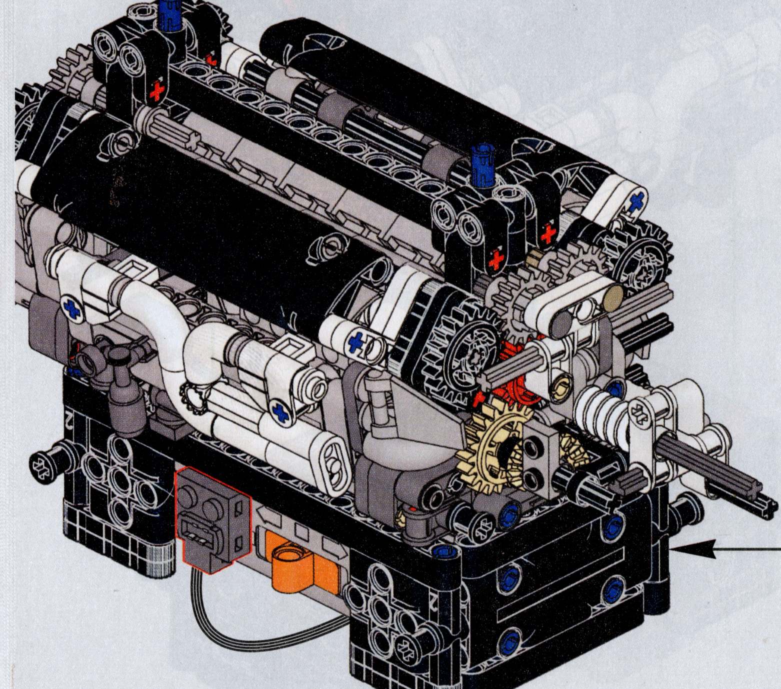

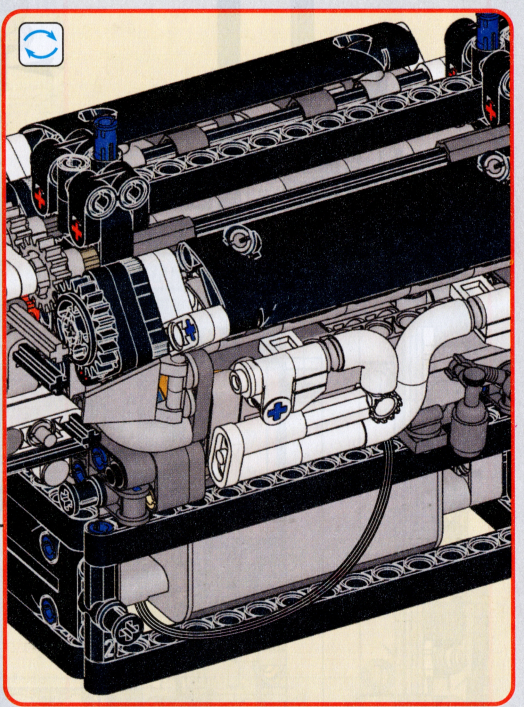

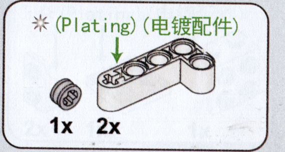
✳ (Plating) (电镀配件)
1x
2x

104

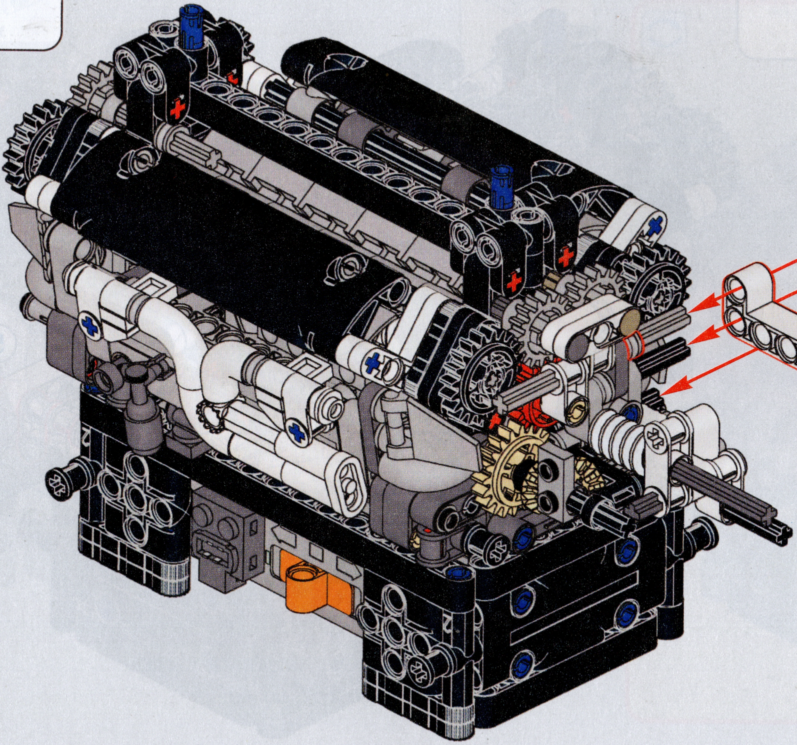

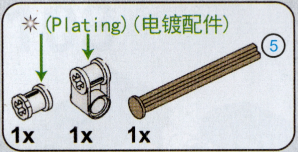
✳(Plating)(电镀配件)
⑤
1x
1x
1x

105

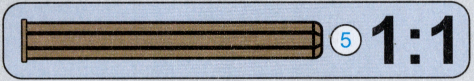

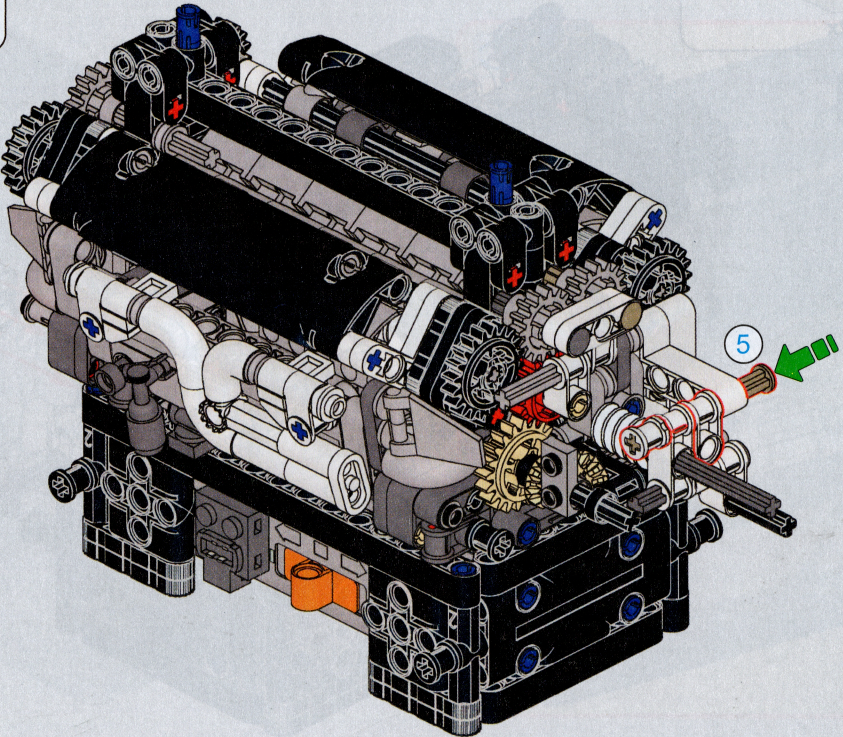

106

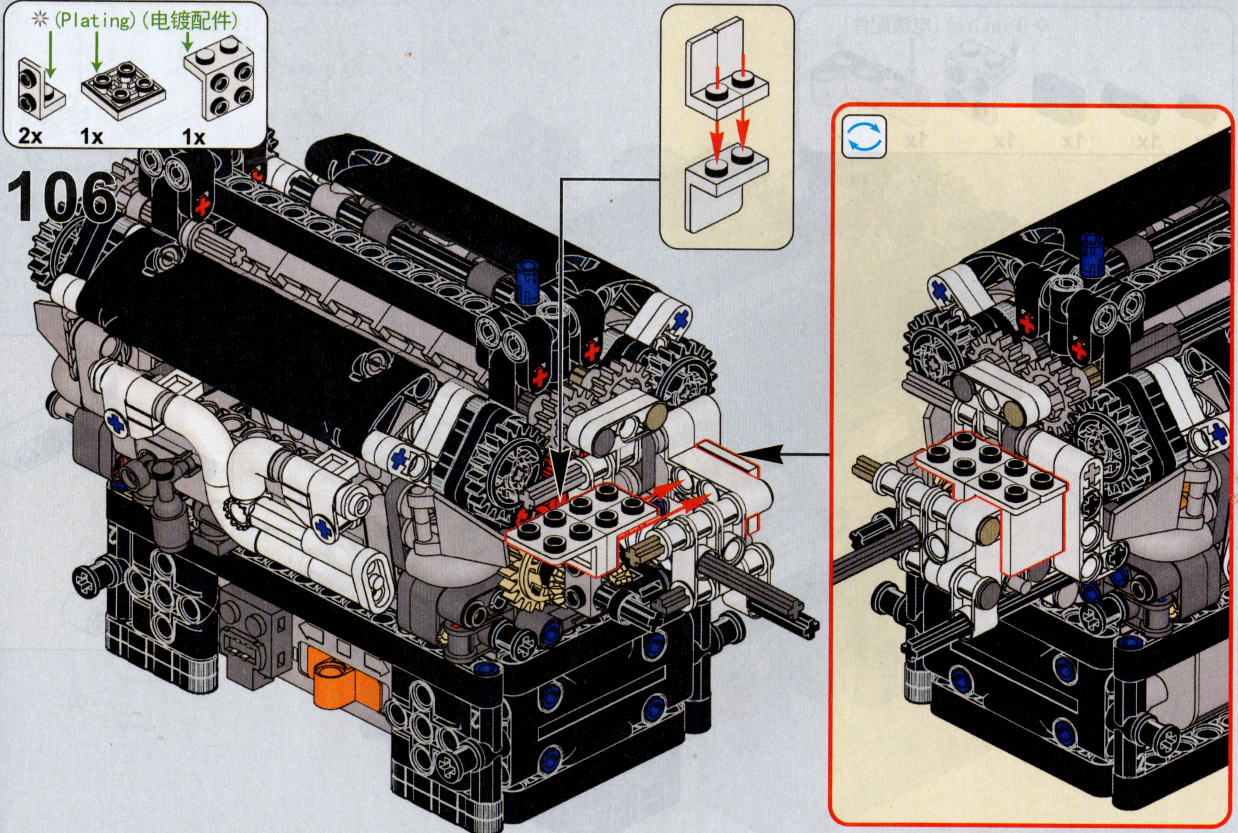
✳(Plating)(电镀配件)
2x
1x
1x

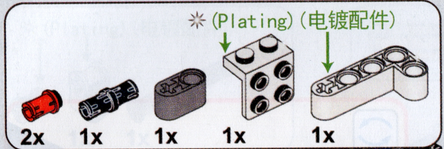
✳ (Plating) (电镀配件)
2x
1x
1x
1x
1x

107

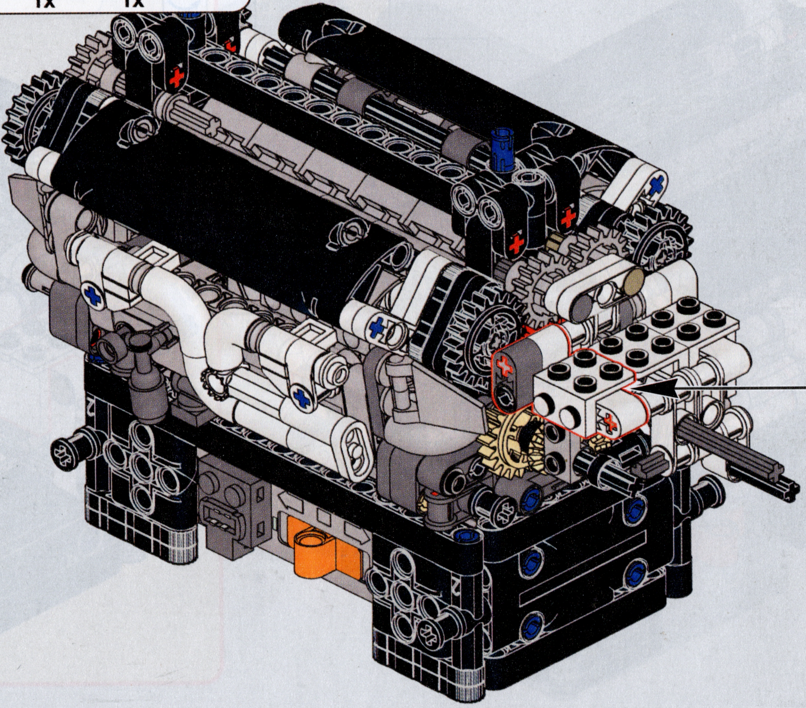

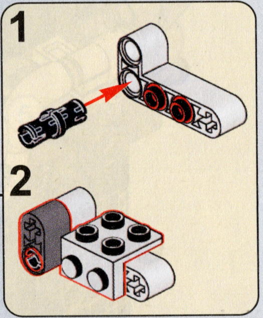

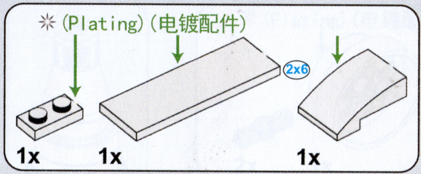
✳(Plating)(电镀配件)
2x6
1x
1x
1x

108

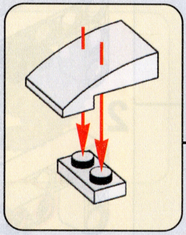

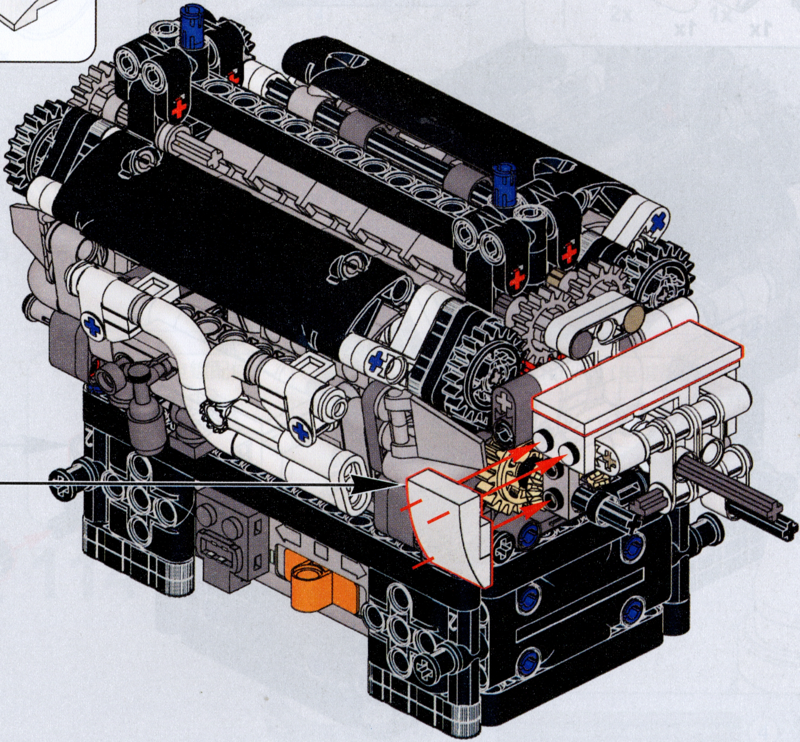

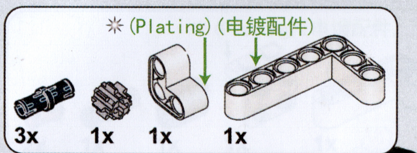
✳(Plating)(电镀配件)
3x
1x
1x
1x

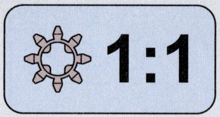

109

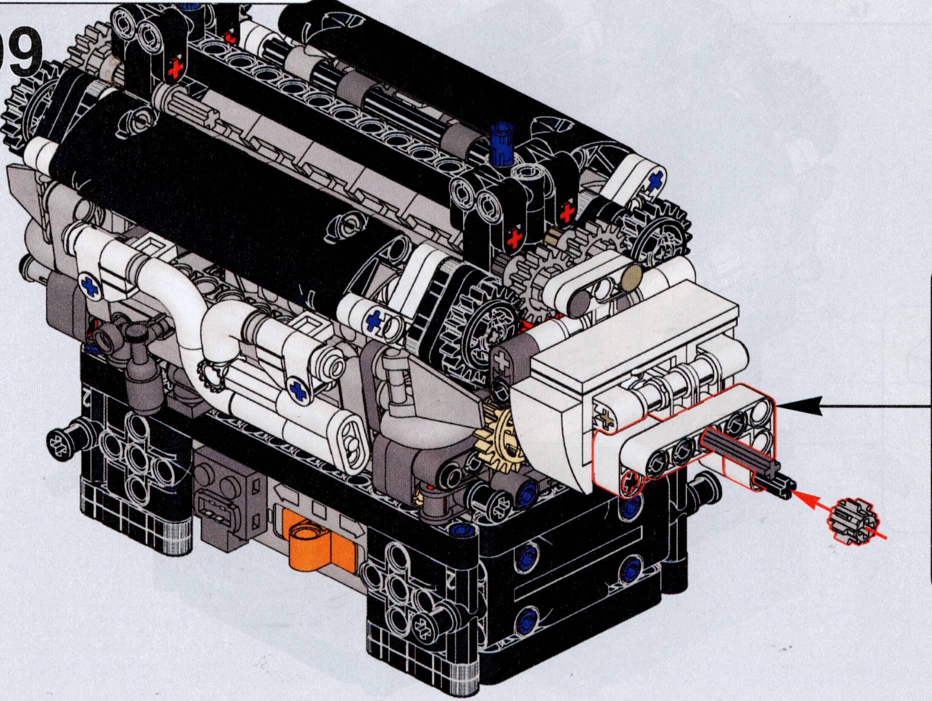

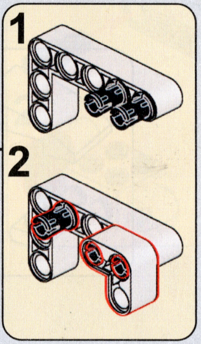

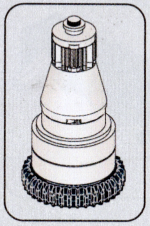

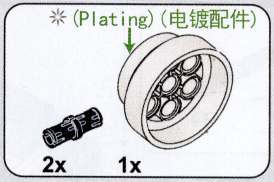
✳ (Plating) (电镀配件)
2x
1x

110

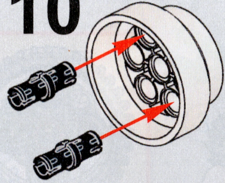

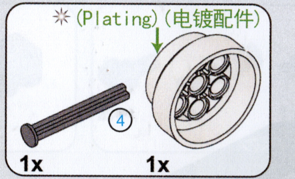
✳ (Plating) (电镀配件)
4
1x
1x

111

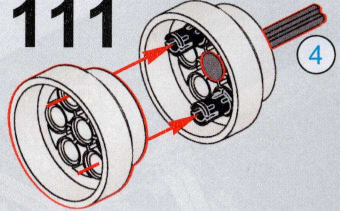

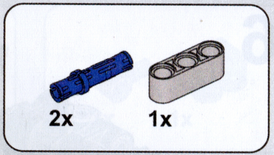

112

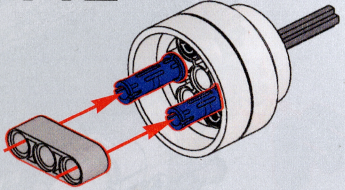

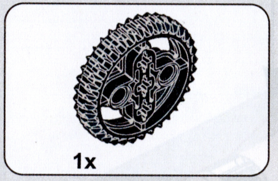

113

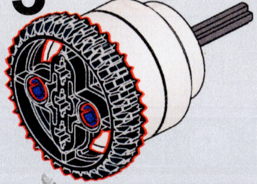

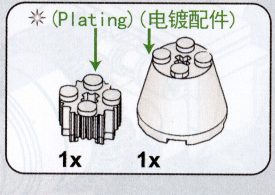
✳ (Plating) (电镀配件)
1x
1x

114

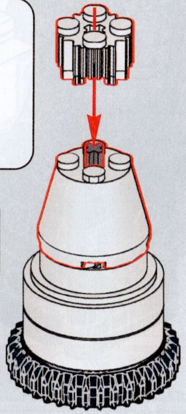

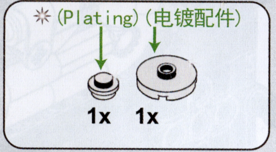
✳ (Plating) (电镀配件)
1x
1x

115

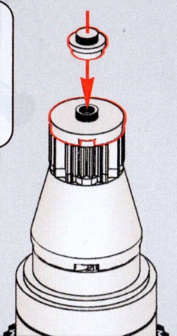

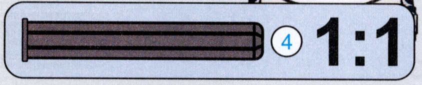

116

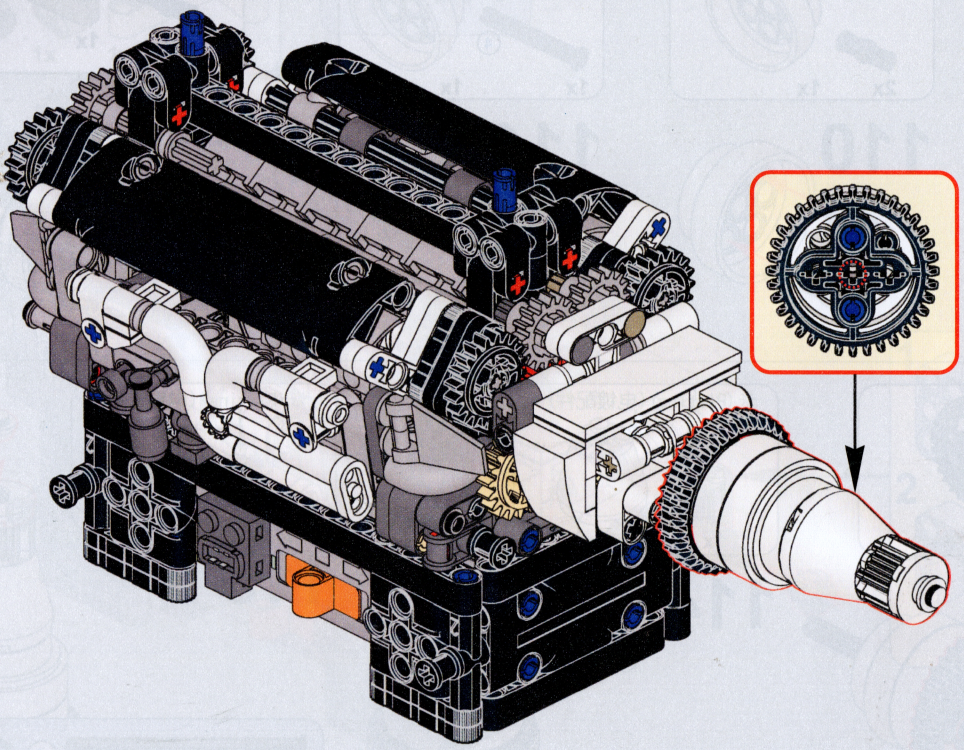

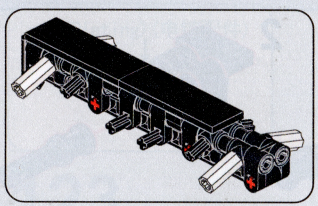

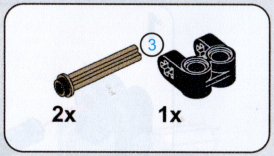

117

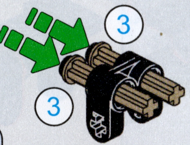

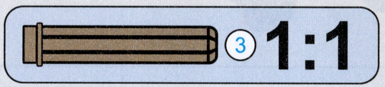

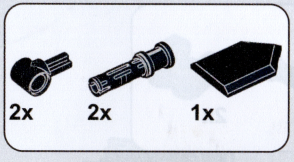

118

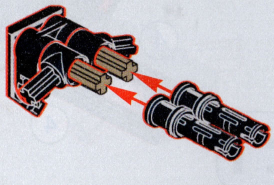

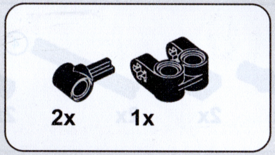

119

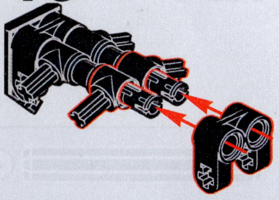

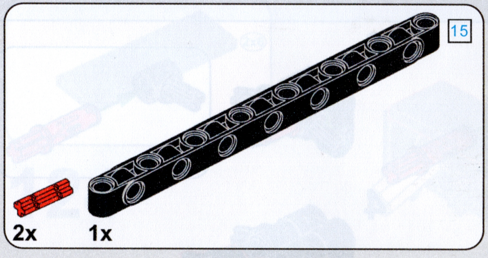

120

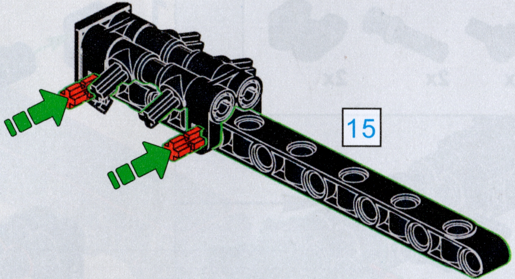

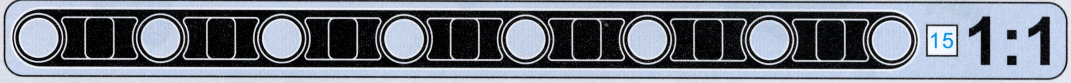

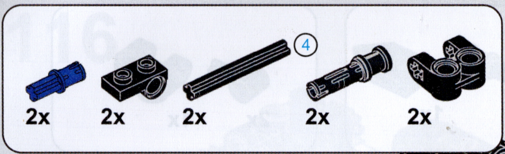
4
2x
2x
2x
2x
2x

121

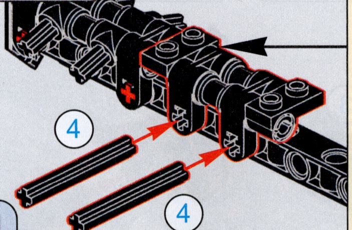

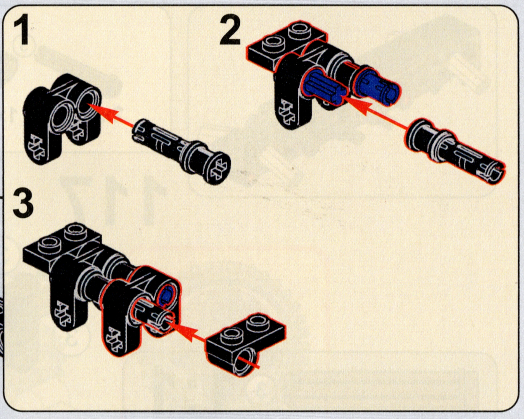

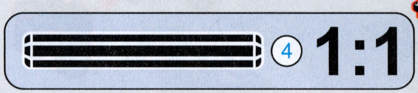

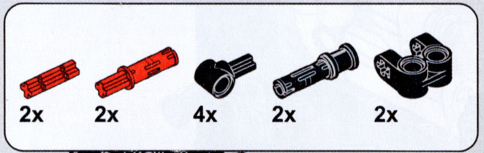
2x
2x
4x
2x
2x

122

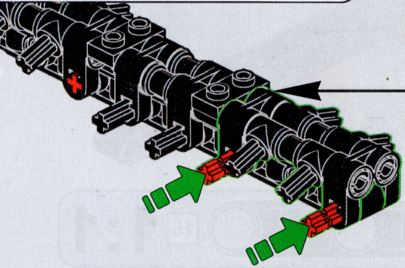

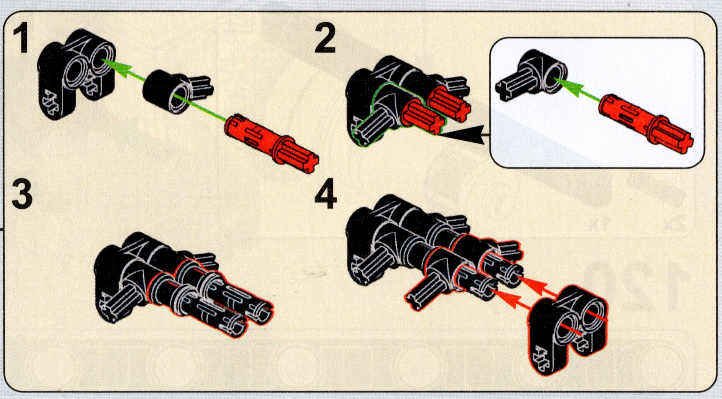

✳ (Plating) (电镀配件)

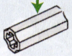

4x

123

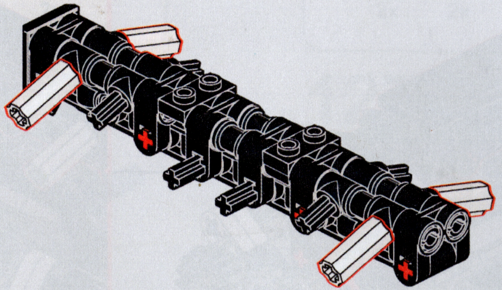

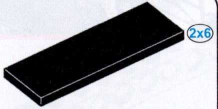

2x

124

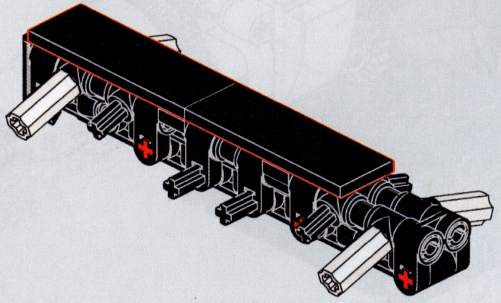

125

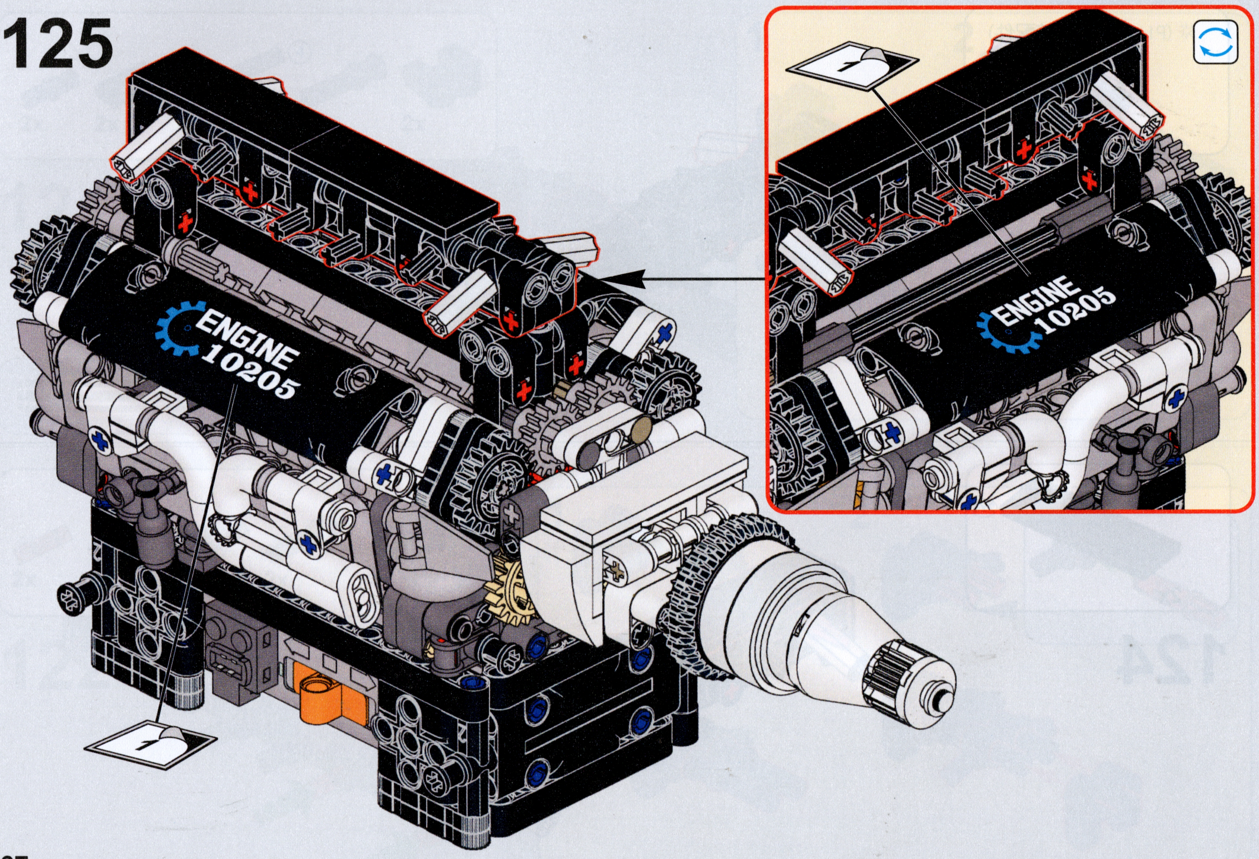
1
ENGINE
10205
1
ENGINE
10205

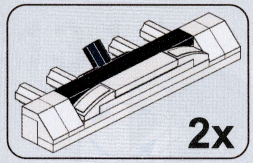

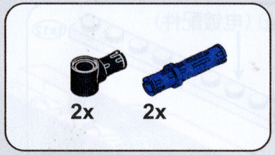

126

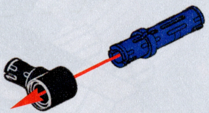

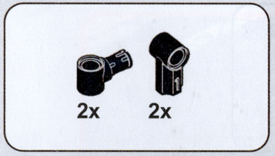

127

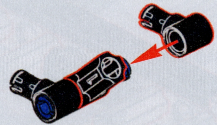

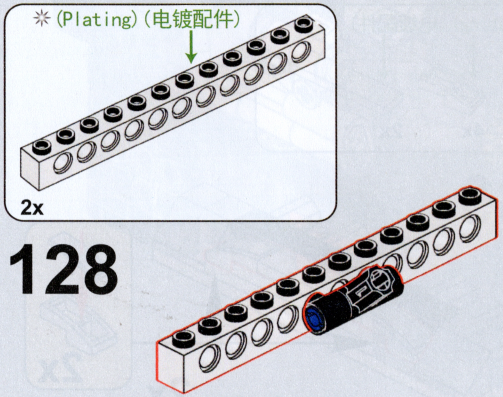
✳ (Plating) (电镀配件)
2x

128

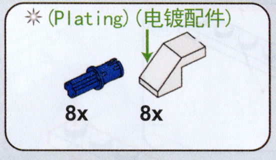
✳ (Plating) (电镀配件)
8x
8x

129

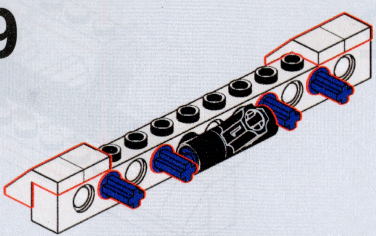

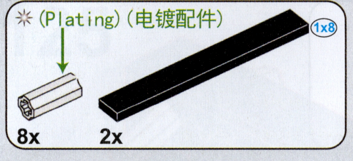
(Plating)(电镀配件)
1x8
8x
2x

130

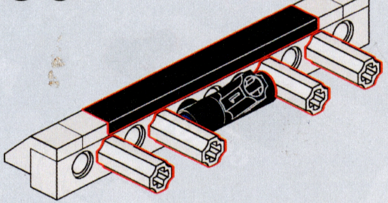

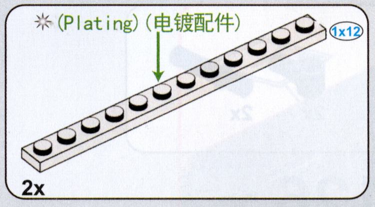
(Plating)(电镀配件)
1x12
2x

131

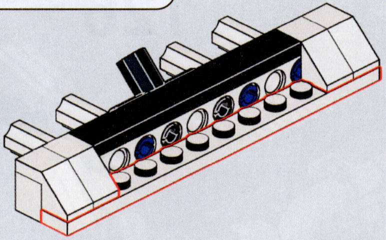

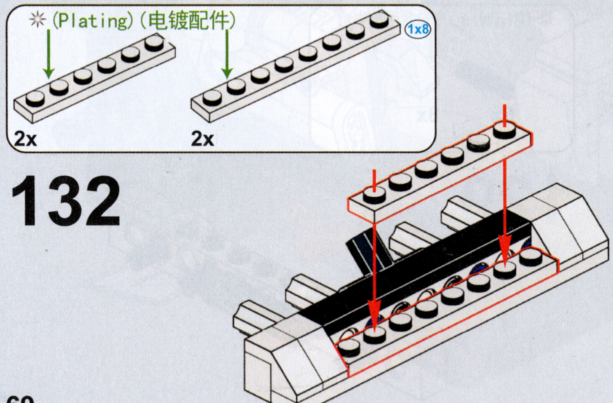
(Plating)(电镀配件)
1x8
2x
2x

132

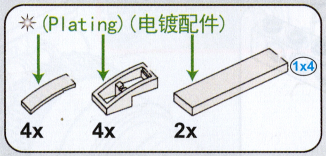
(Plating)(电镀配件)
1x4
4x
4x
2x

133

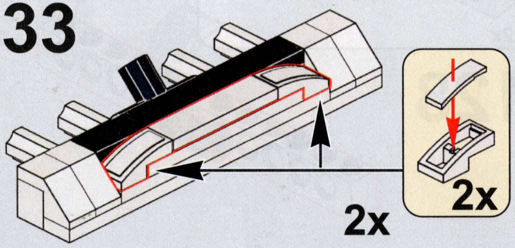

134

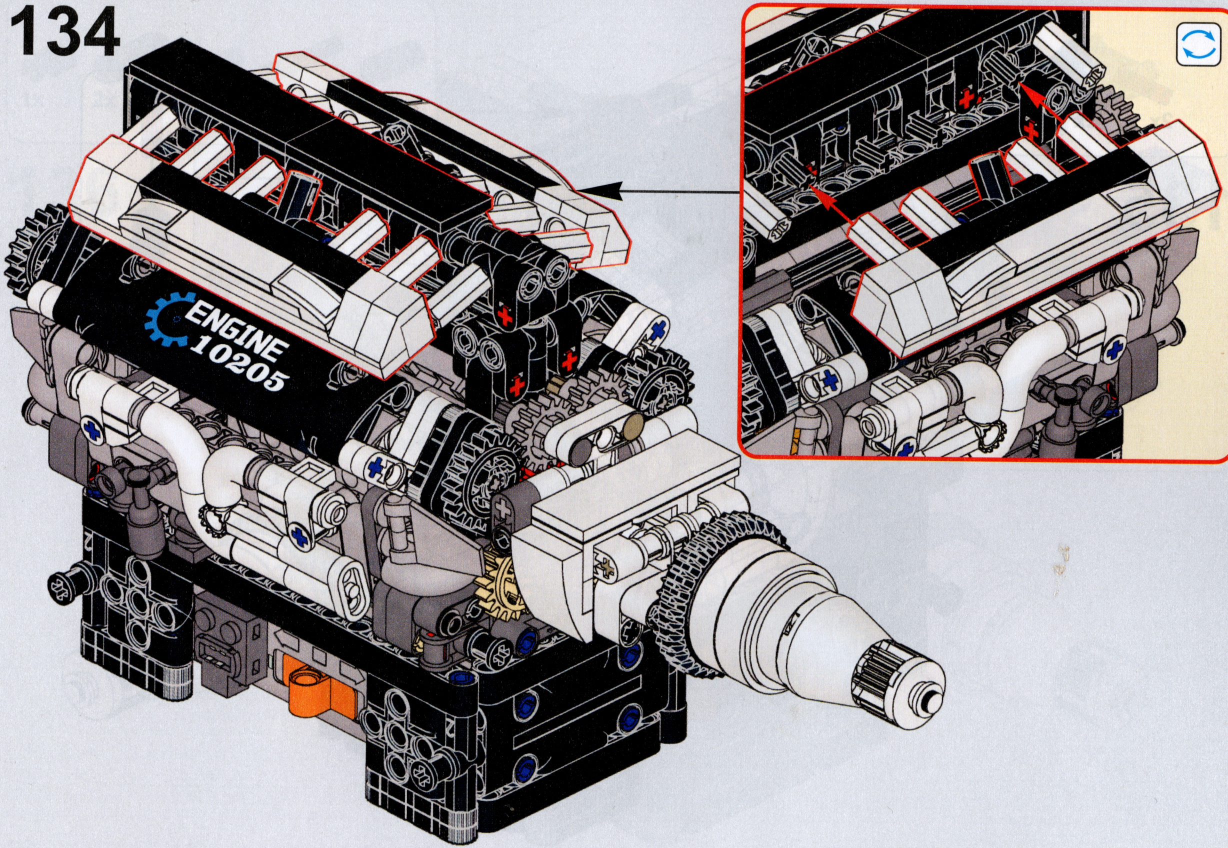
ENGINE
10205

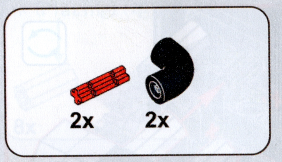

135

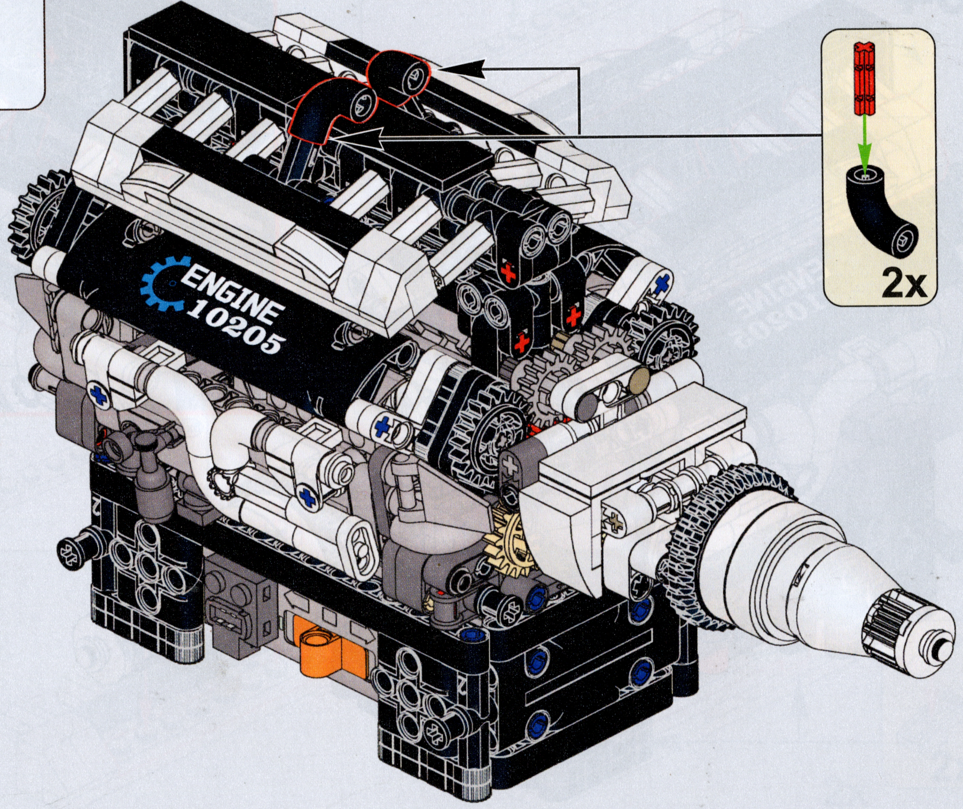
ENGINE
10205
2x

136

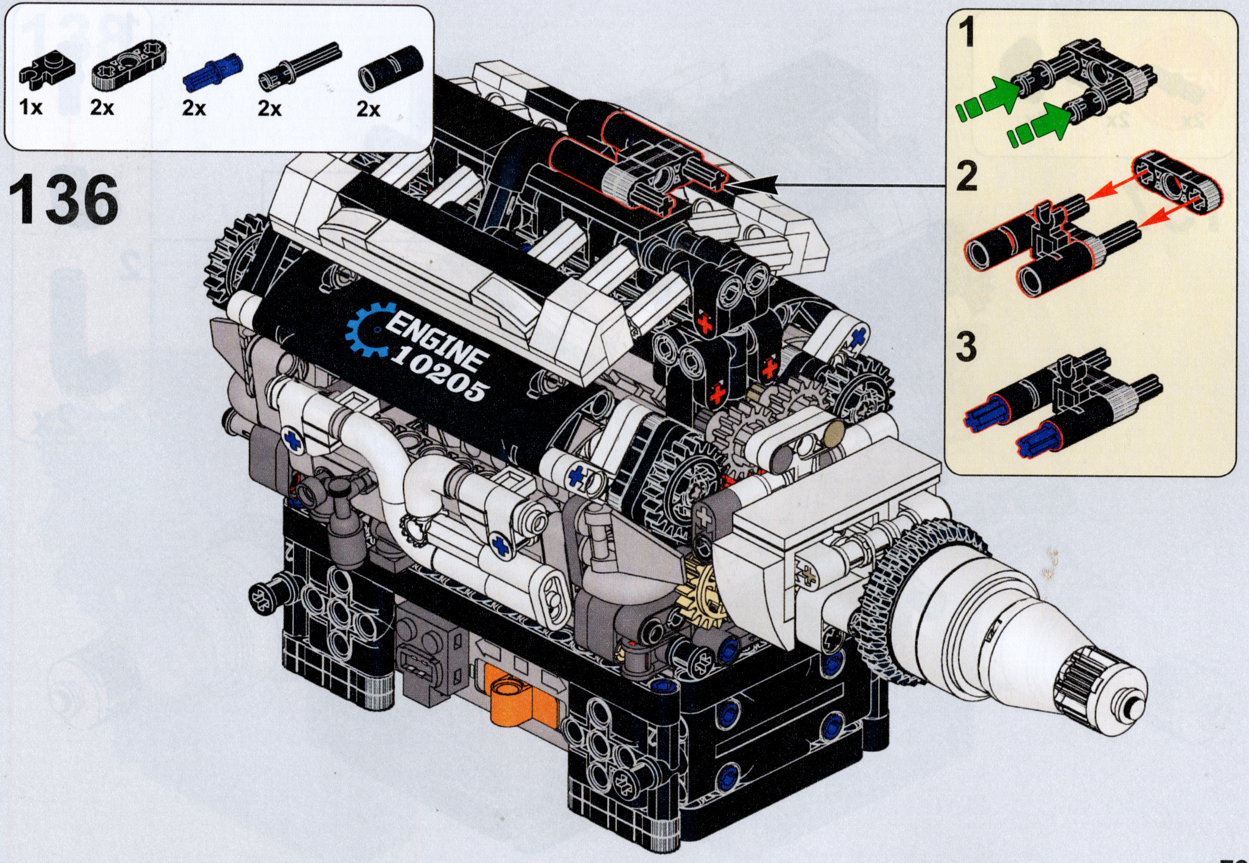
1x
2x
2x
2x
2x
ENGINE
10205
1
2
3

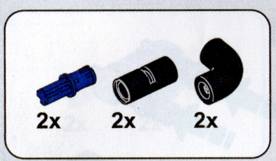

137

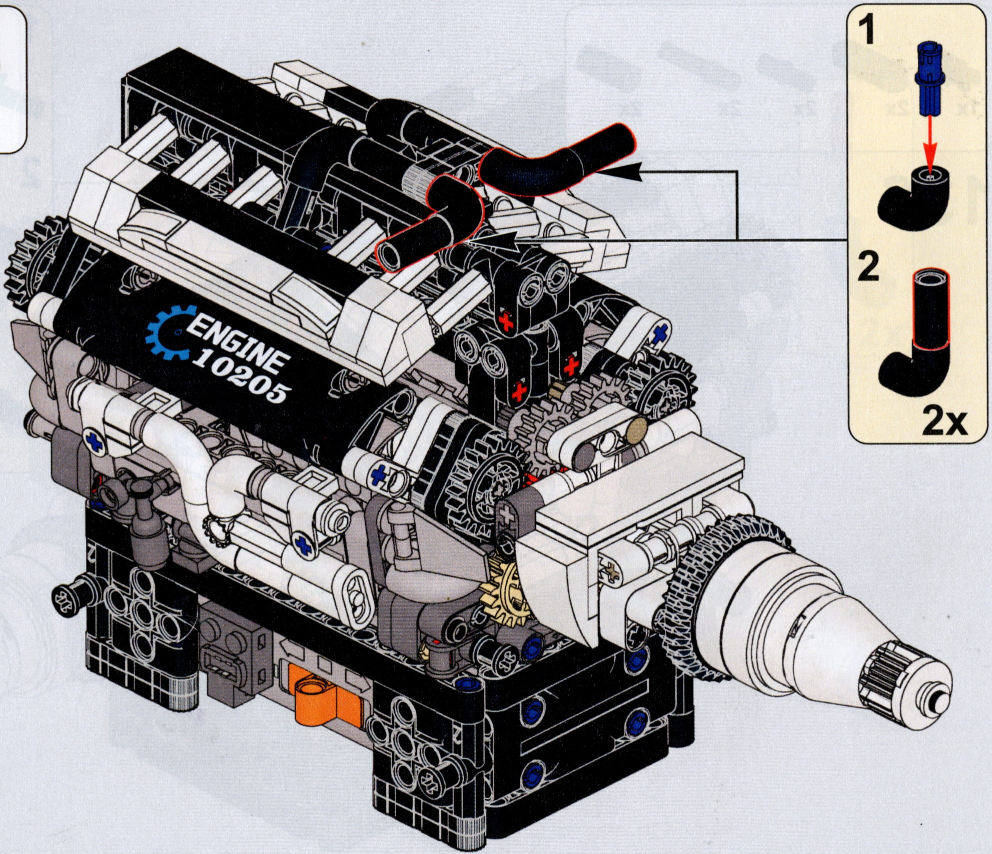
ENGINE
10205

1
2
2x

138

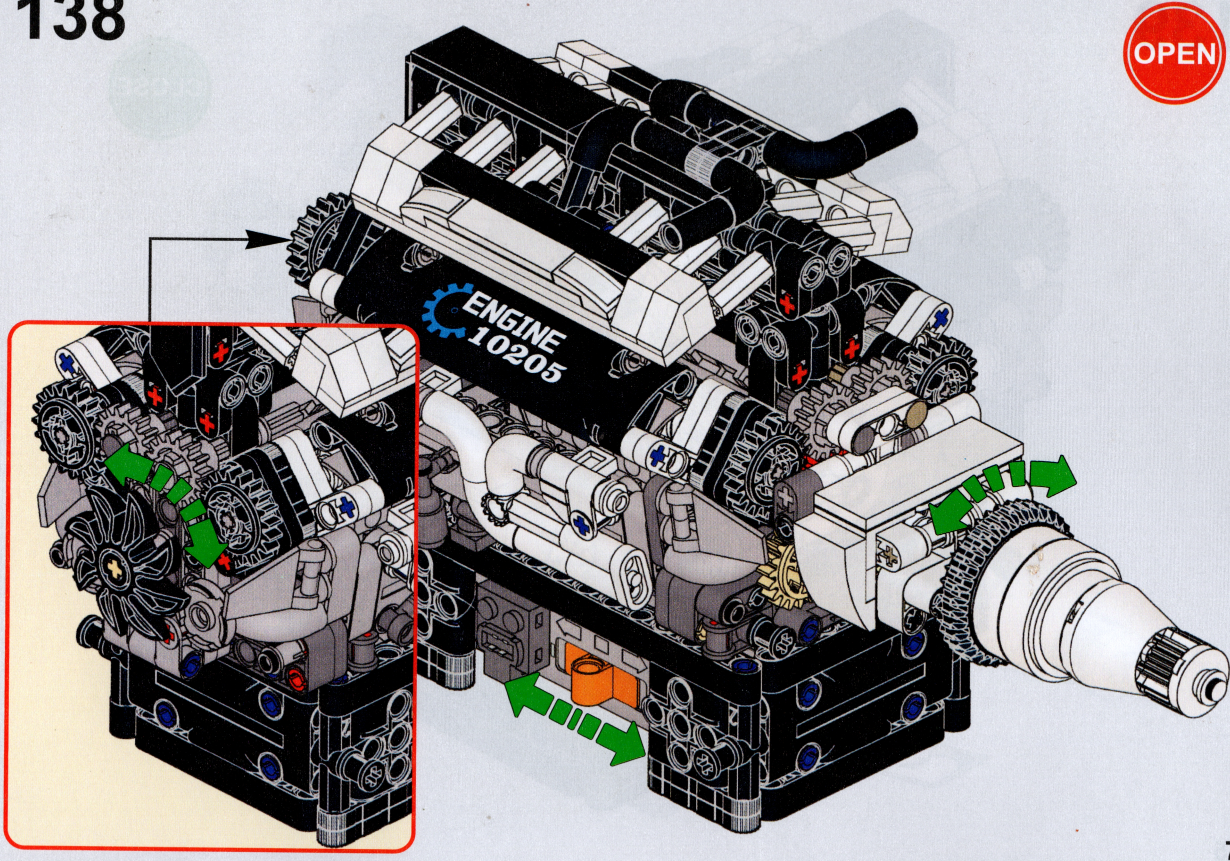
OPEN
ENGINE
10205

139

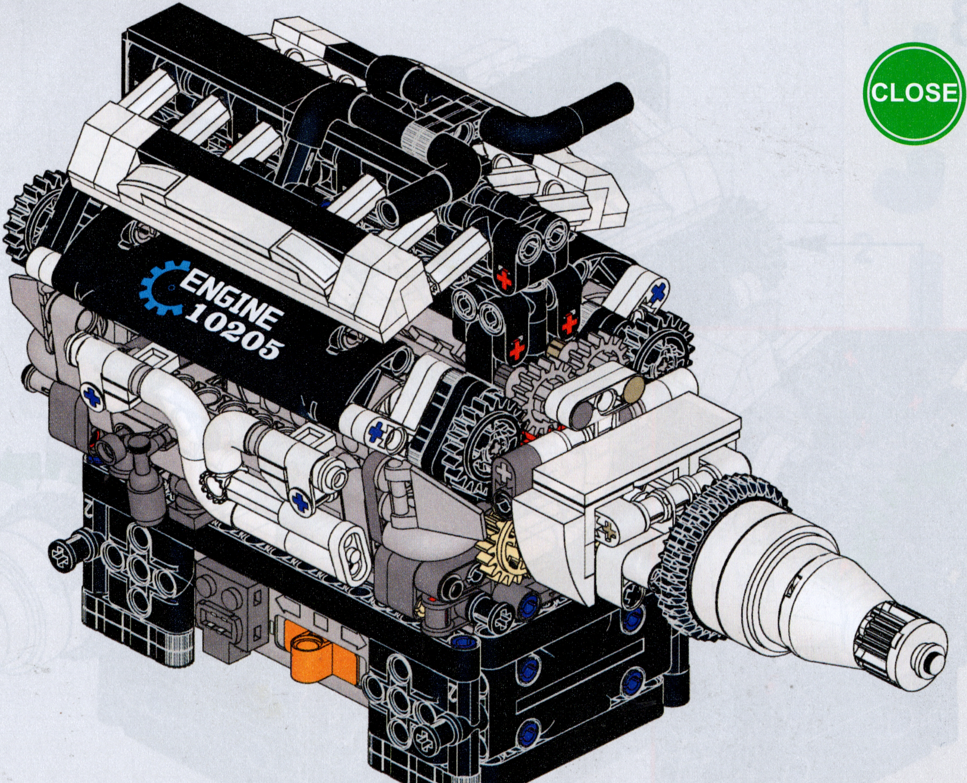
ENGINE
10205

CLOSE

140

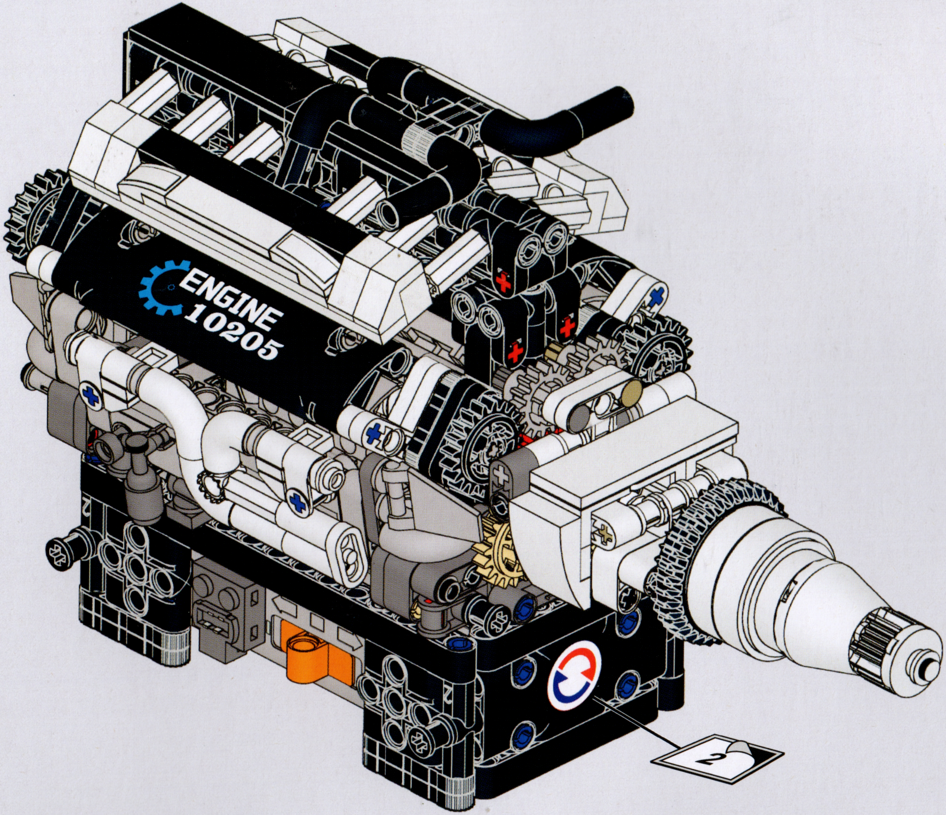
ENGINE
10205
2

MOULD KING®

宇星模王

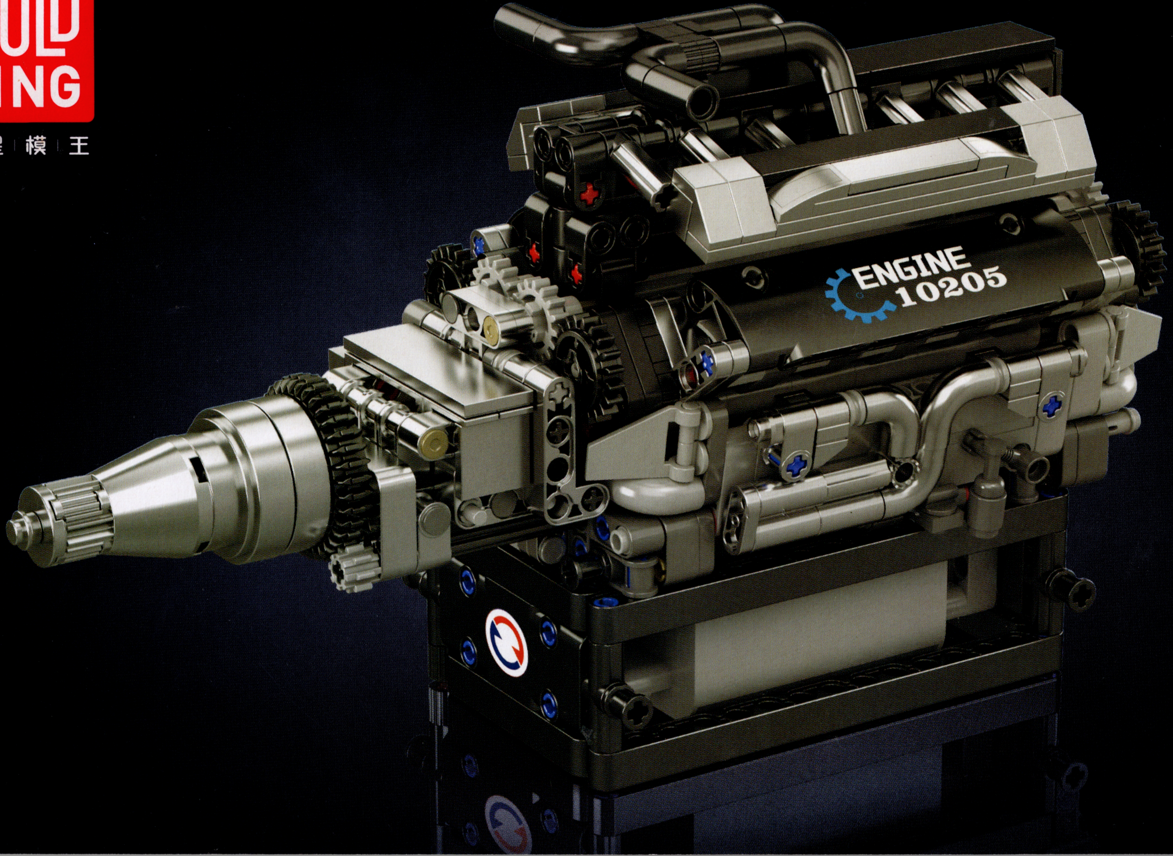
ENGINE
10205